vitorog

UPUTSTVO ZA MONTAŽU
Regal
QUBO

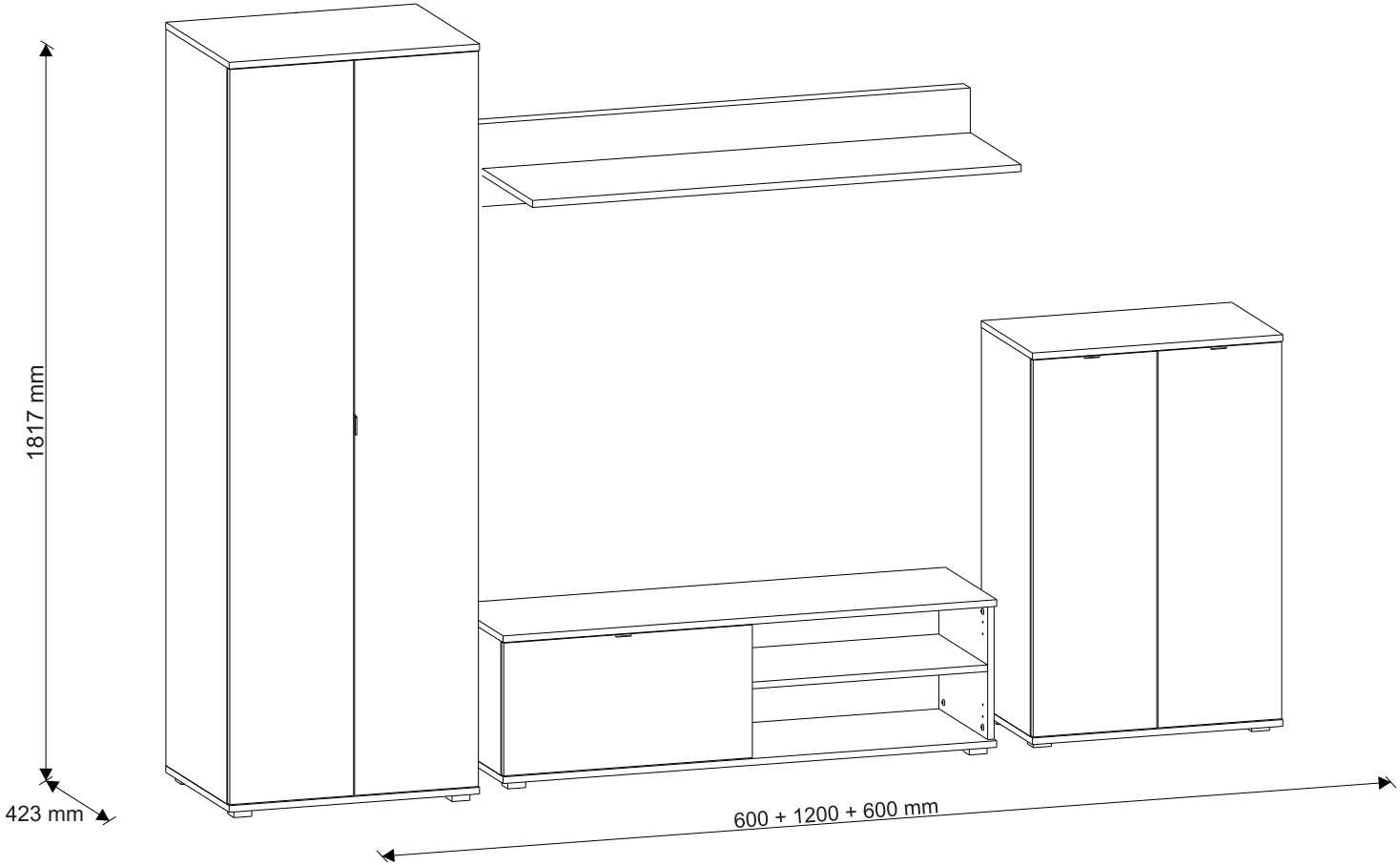

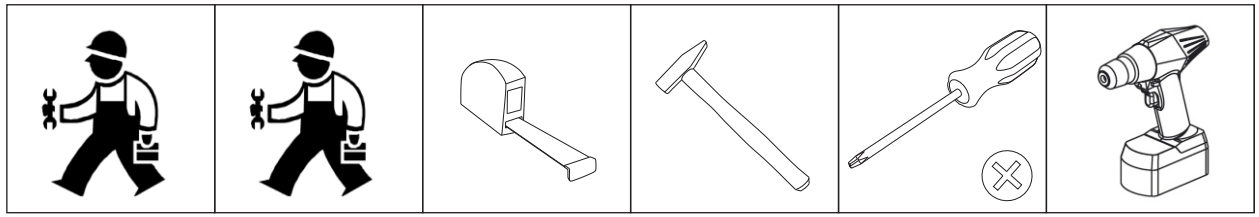

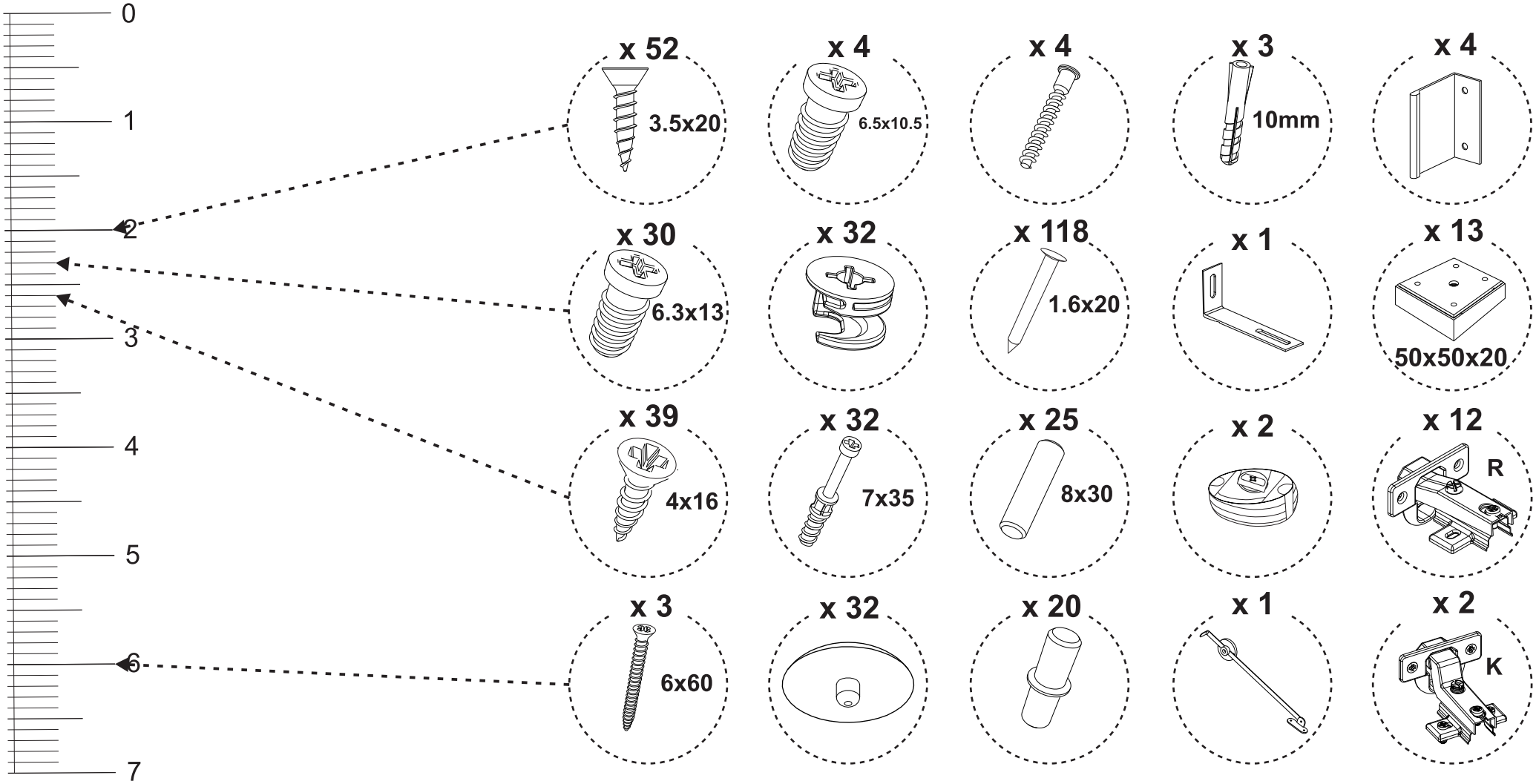

šematski prikaz

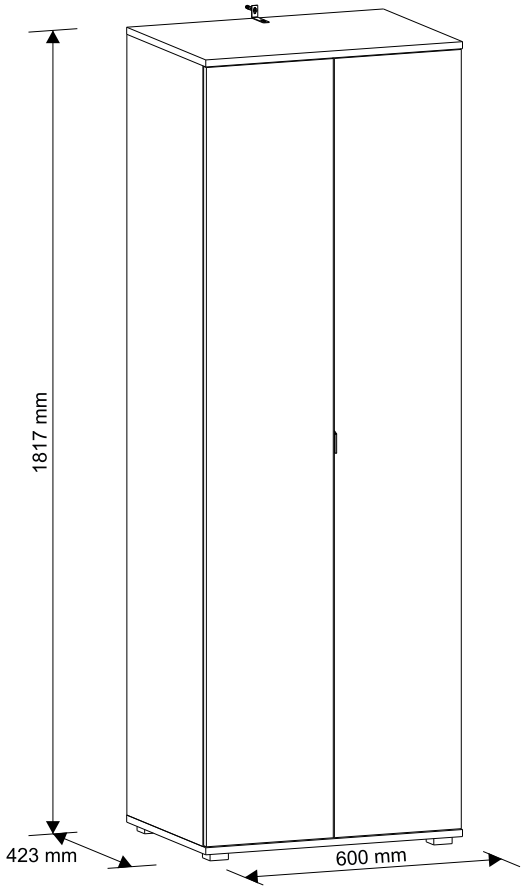

	NAZIV ELEMENTA	DIMENZIJE (mm)	BR. KOM:
①	LEVA/DESNA BOČNA STRANA	1760X400X18	2
②	HORIZONTALA	563X400X18	1
③	POD	600X420X18	1
④	PLAFON	600X420X18	1
⑤	POLEĐINA	1793X296X3	2
⑥	FRONT	1756X296X18	2
⑦	POLICA	562X400X18	2

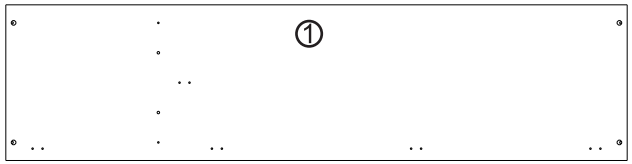

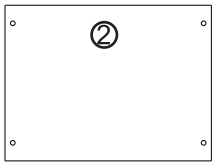

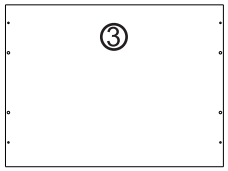

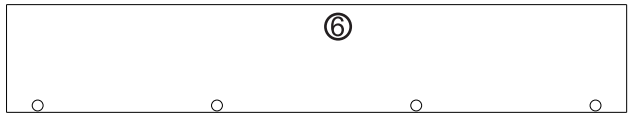

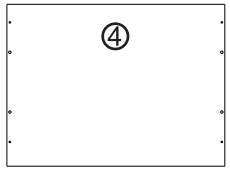

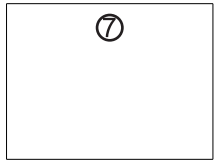

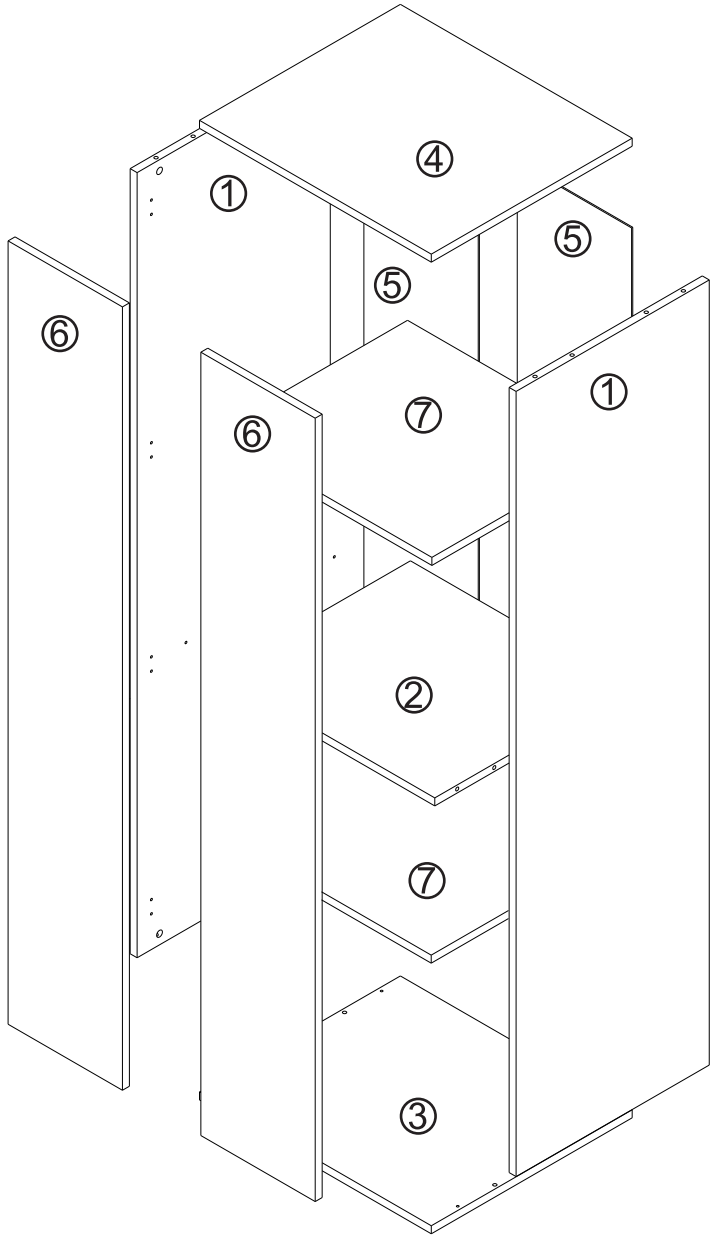

PRIKAZ POSTAVKE OKOVA NA ELEMENTE :

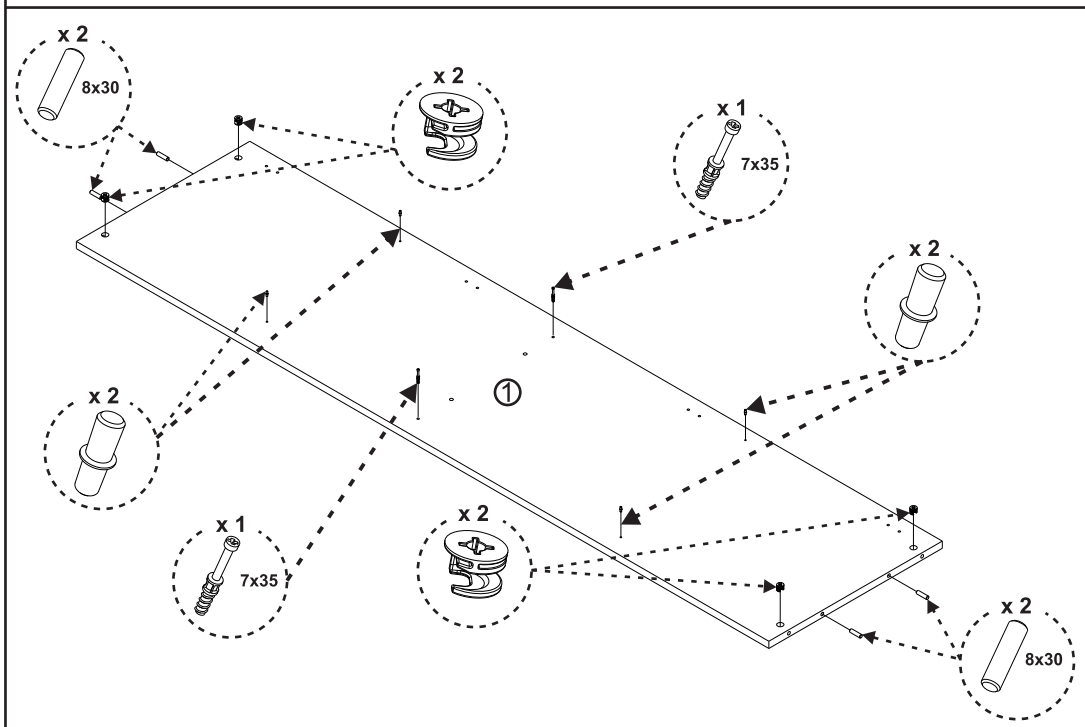

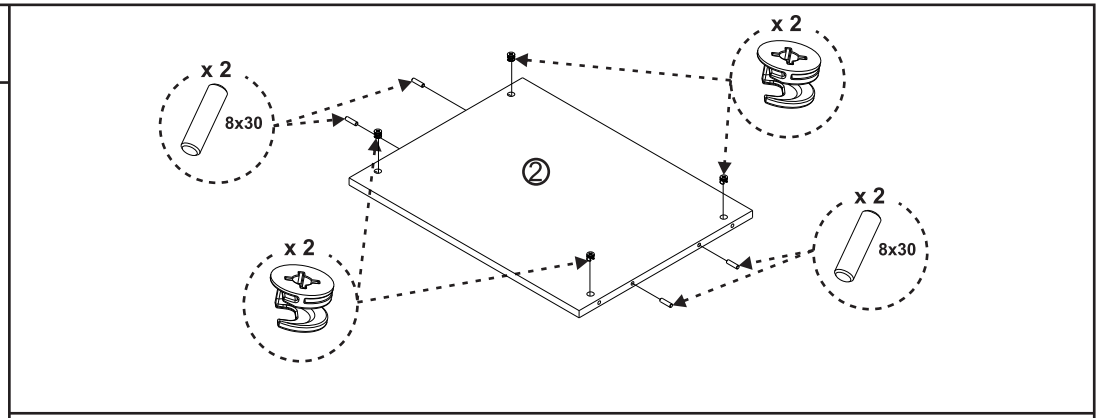

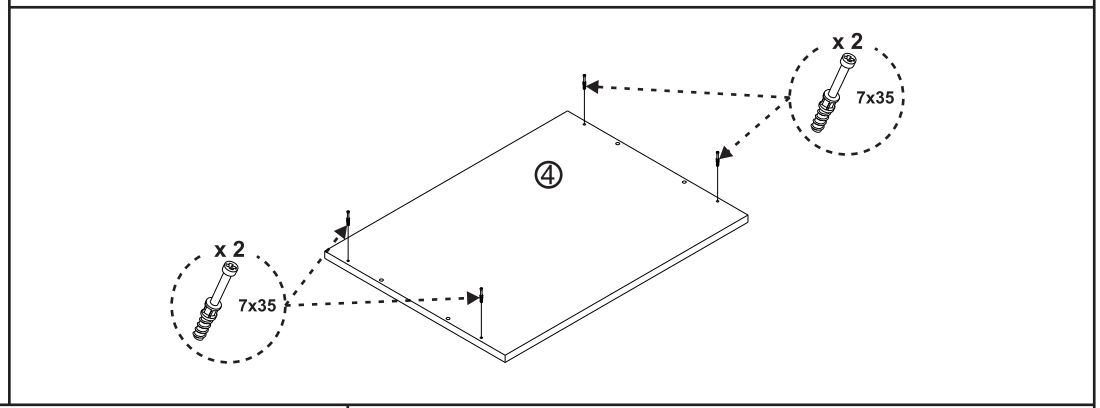

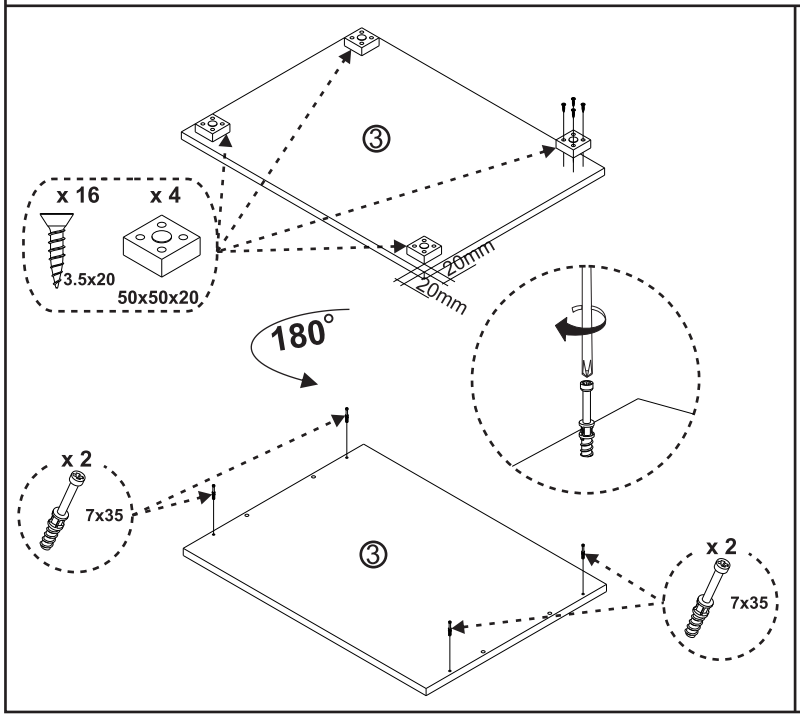

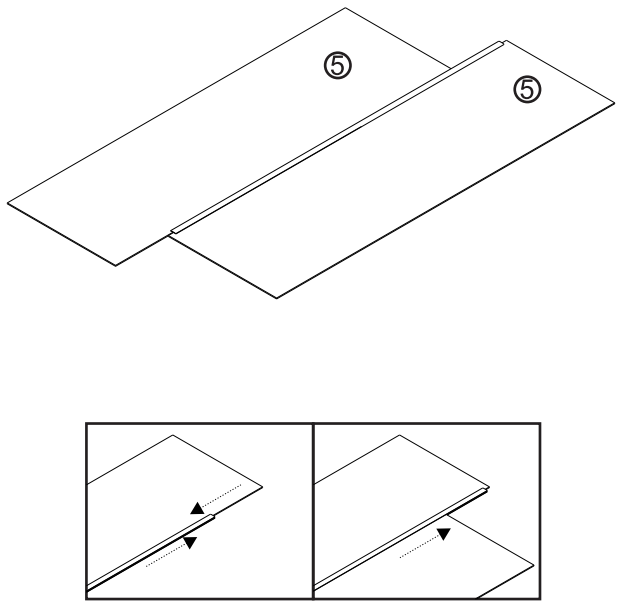

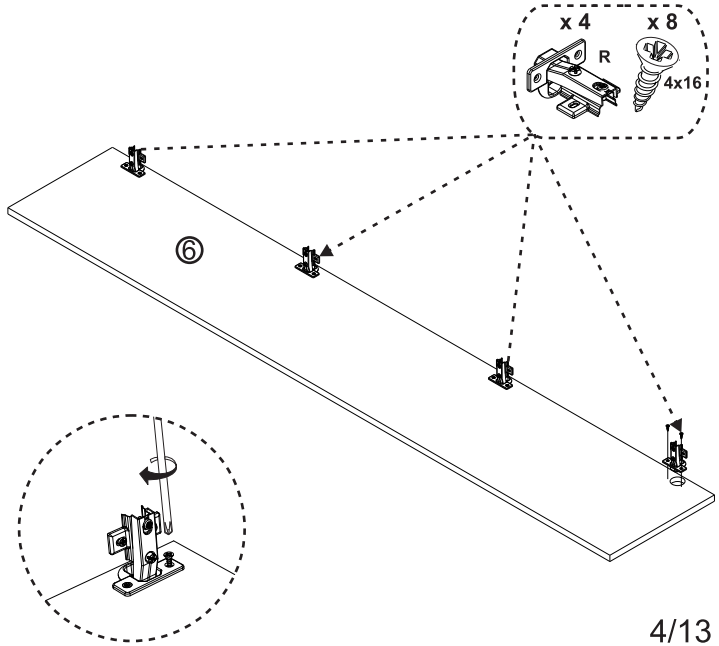

SKLAPANJE PROIZVODA :

1.

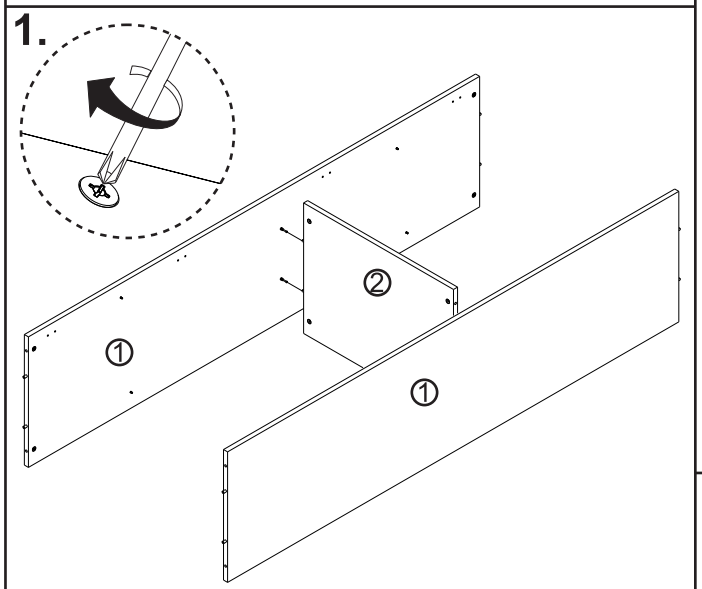

2.

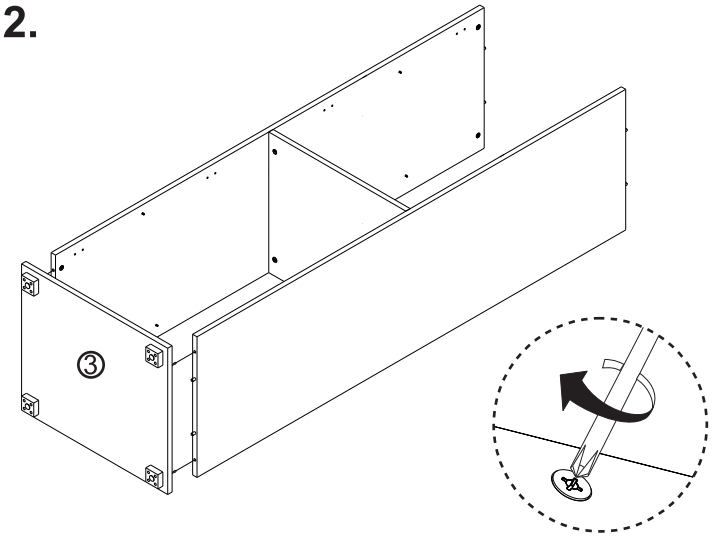

3.

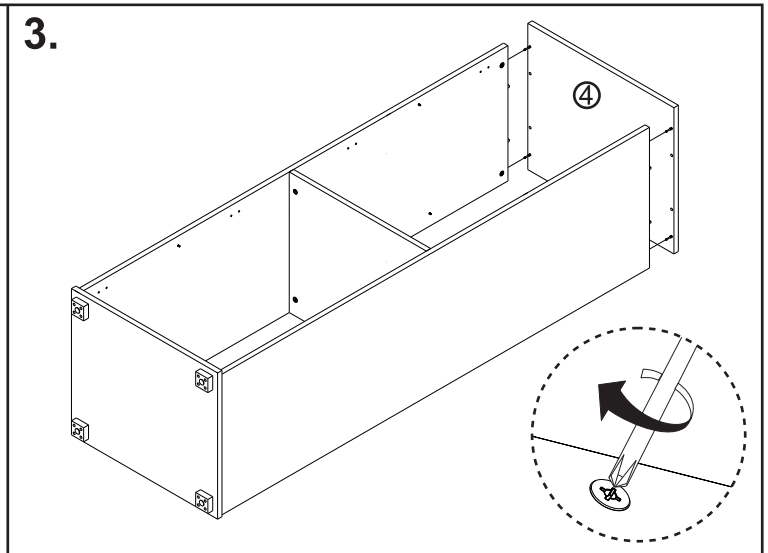

4.

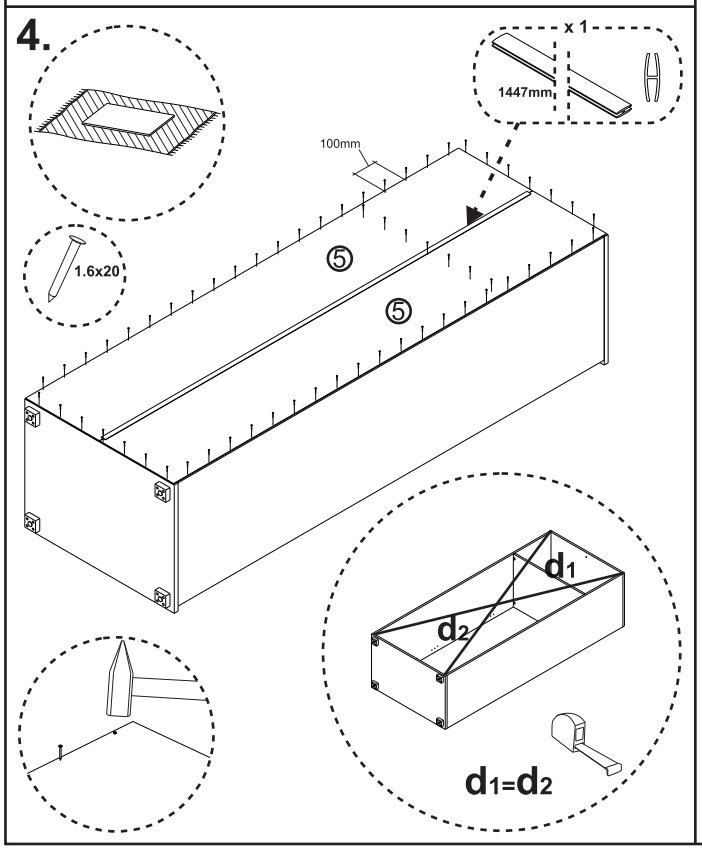

5.

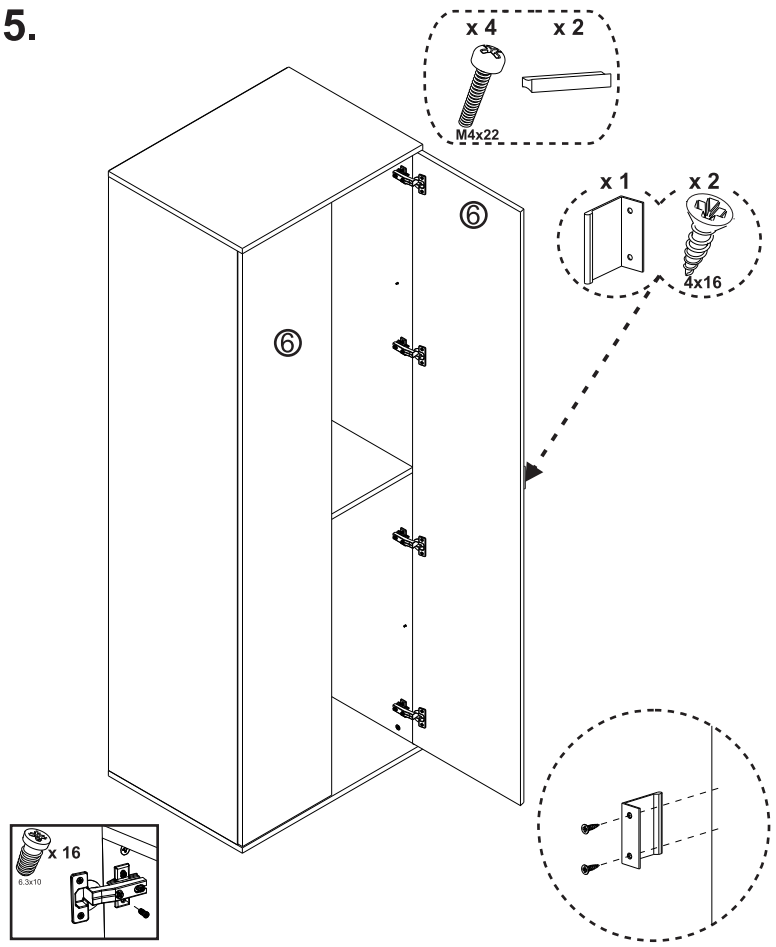

6.

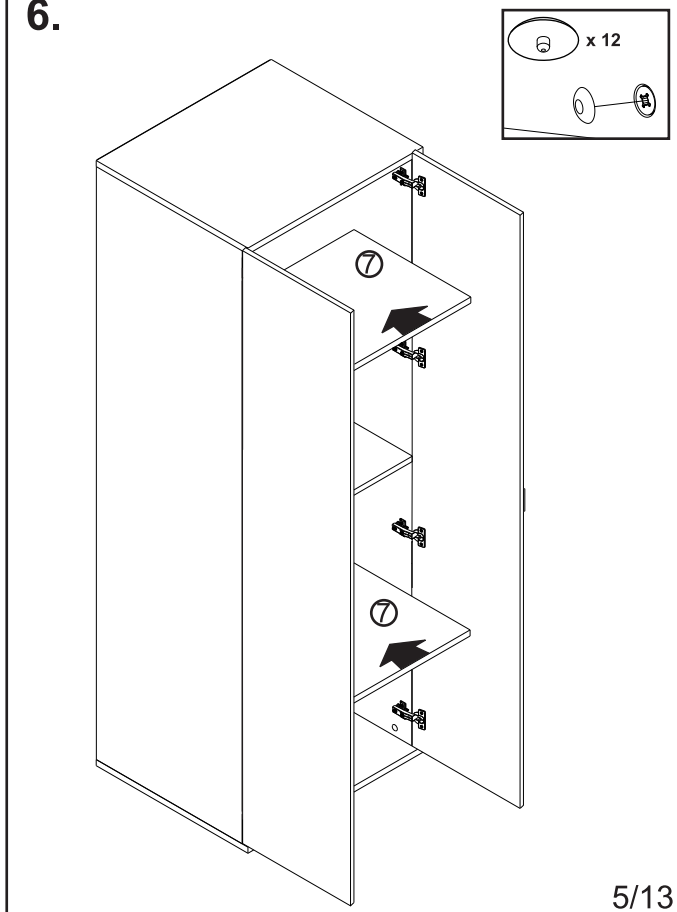

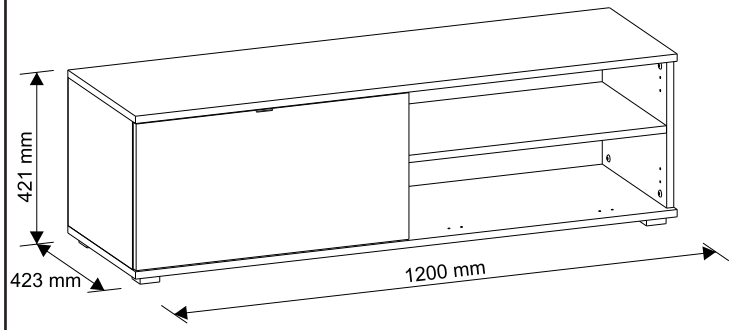

	NAZIV ELEMENTA	DIMENZIJE (mm)	BR. KOM:
①	POD	1200X420X18	1
②	LEVA BOČNA STRANICA	364X400X18	1
③	VERTIKALA	364X400X18	1
④	DESNA BOČNA STRANICA	364X400X18	1
⑤	PLAFON	1200X420X18	1
⑥	POLEĐINA	1197X396X3	1
⑦	FRONT	605X358X18	1
⑧	POLICA	570X400X18	1

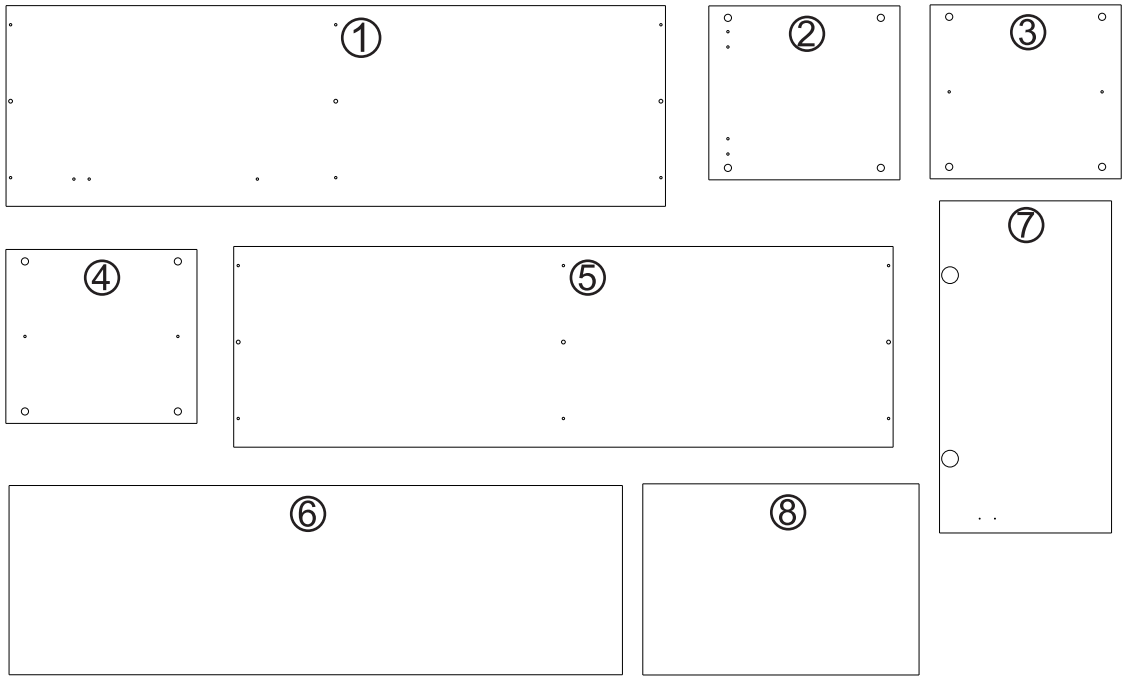

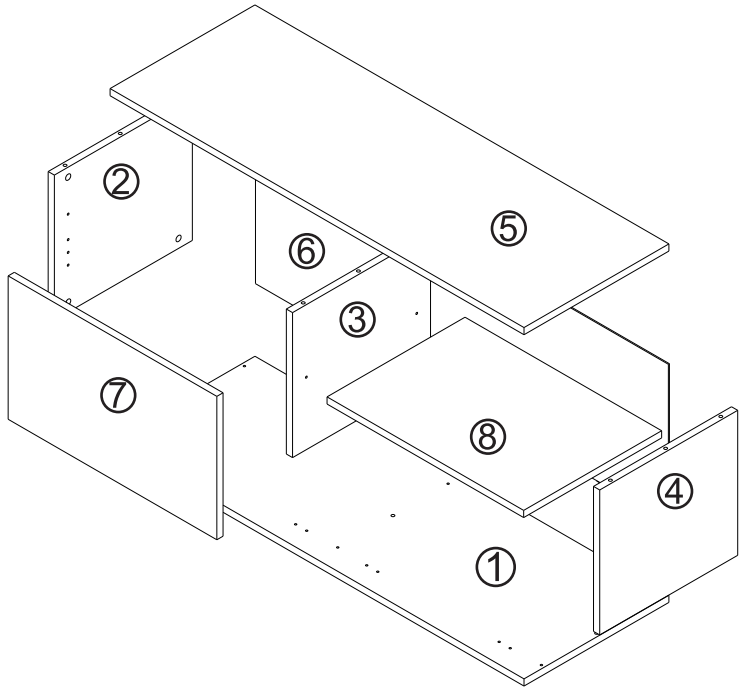

PRIKAZ POSTAVKE OKOVA NA ELEMENTE :

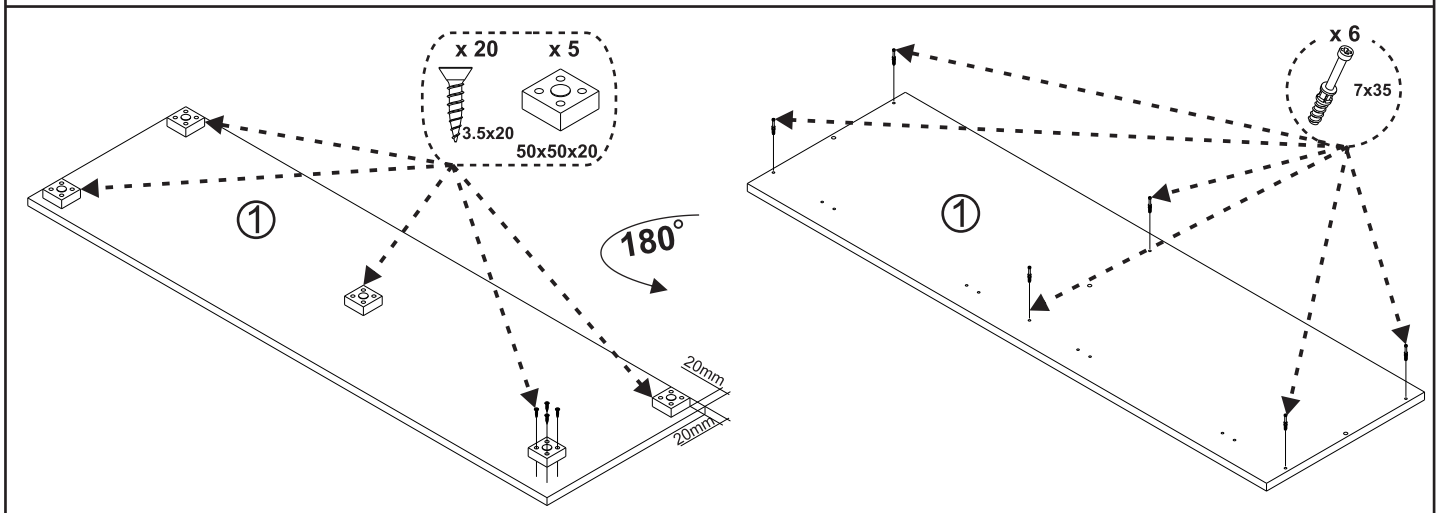

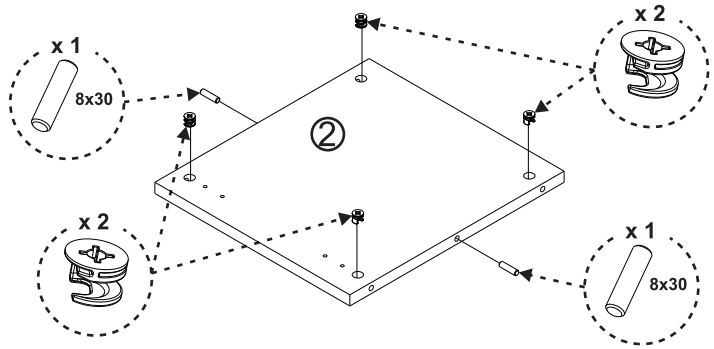

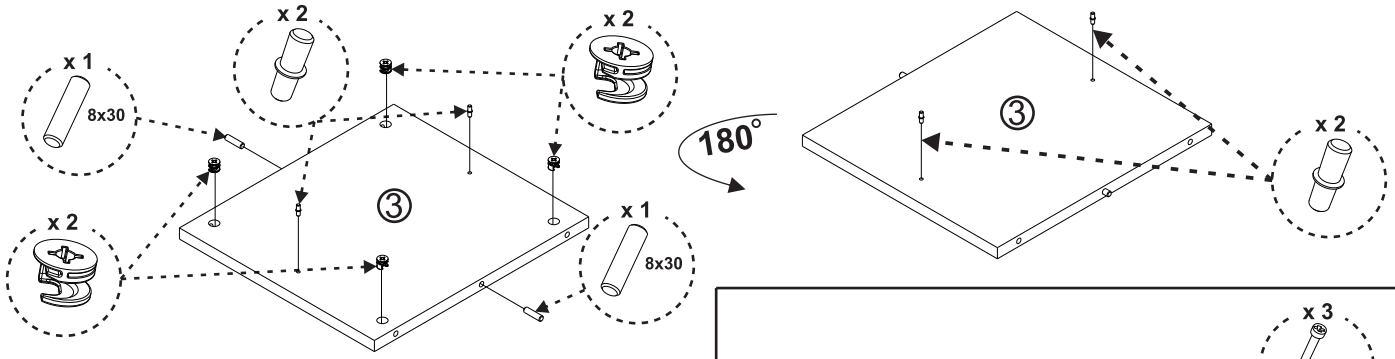

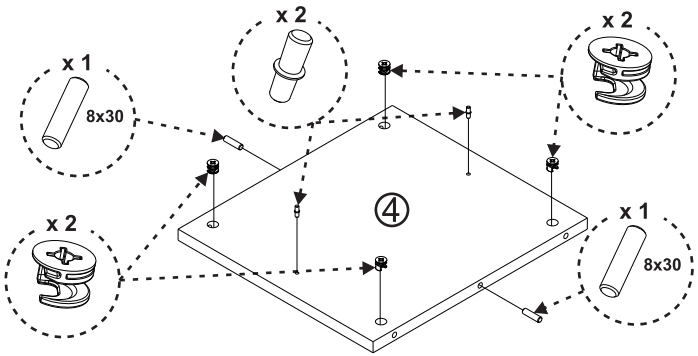

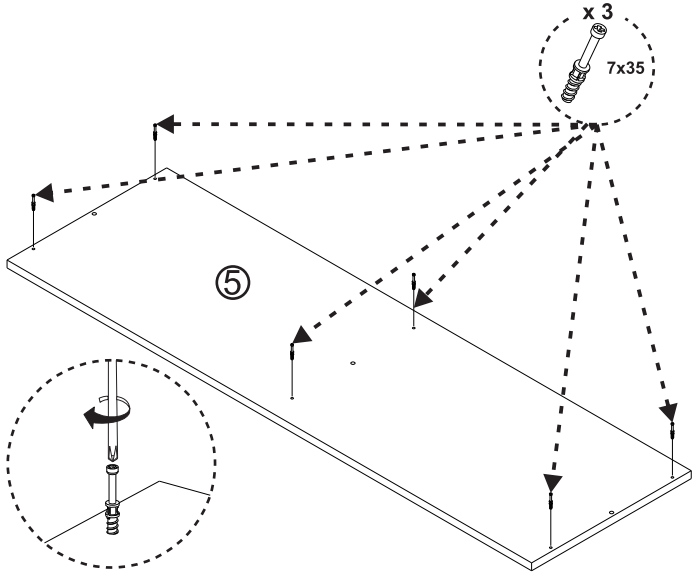

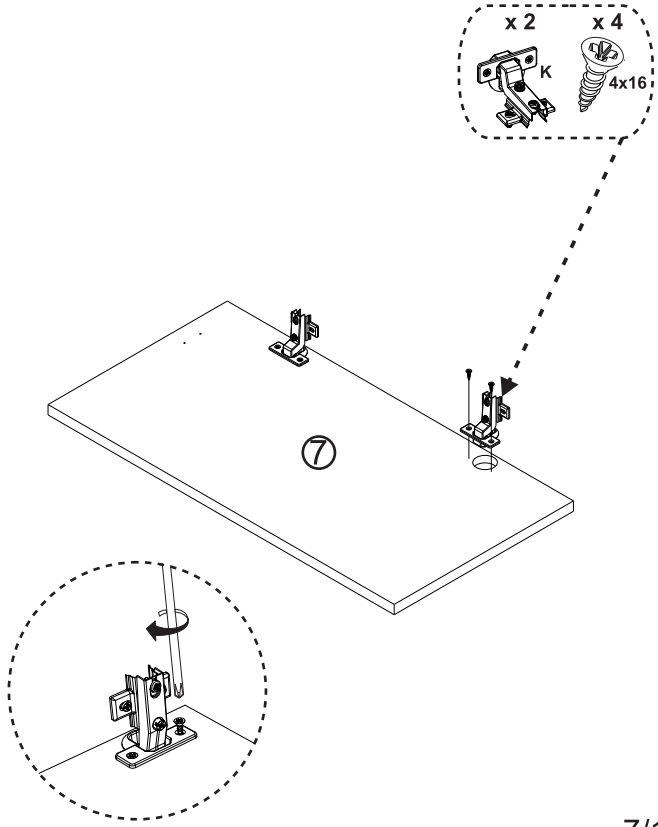

SKLAPANJE PROIZVODA :

1.

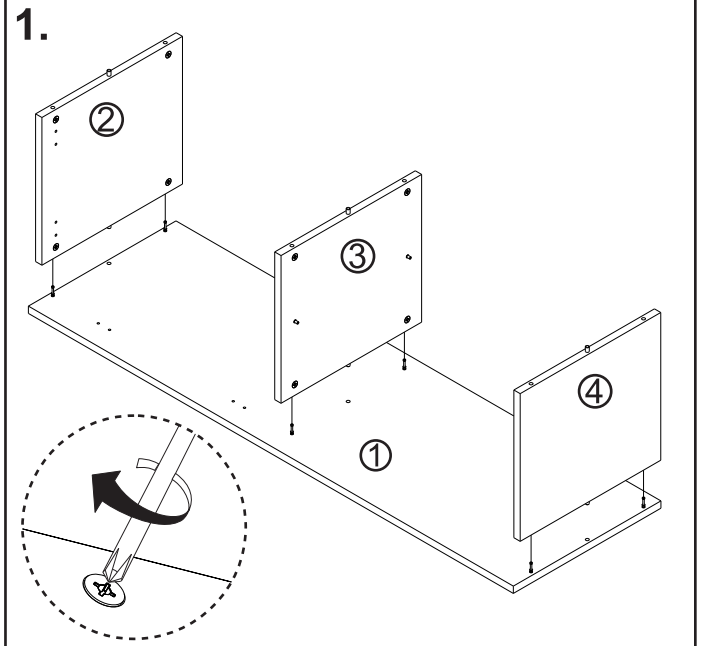

2.

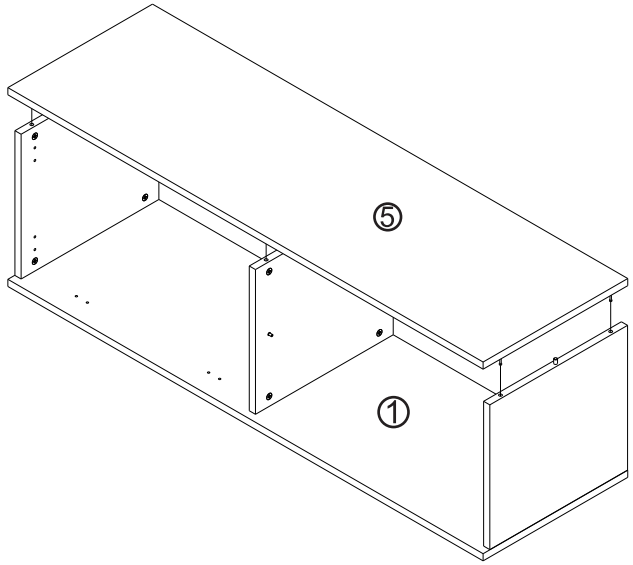

3.

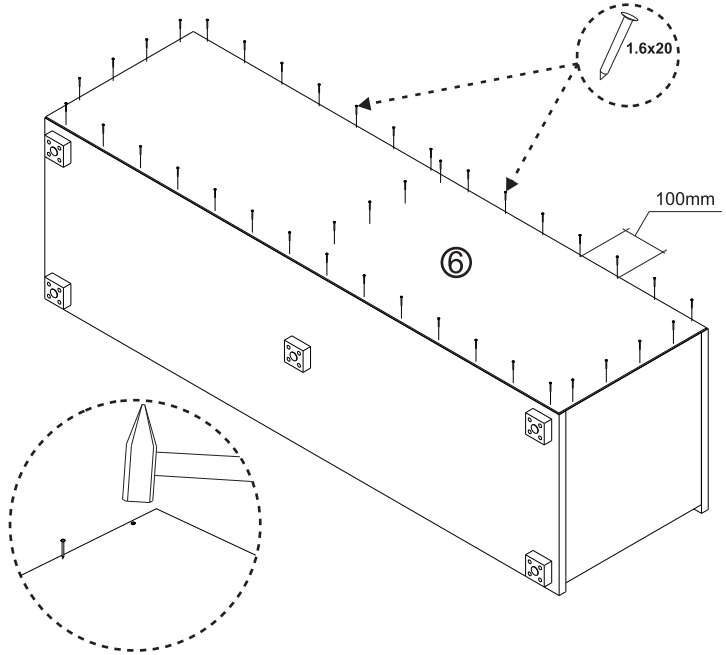

4.

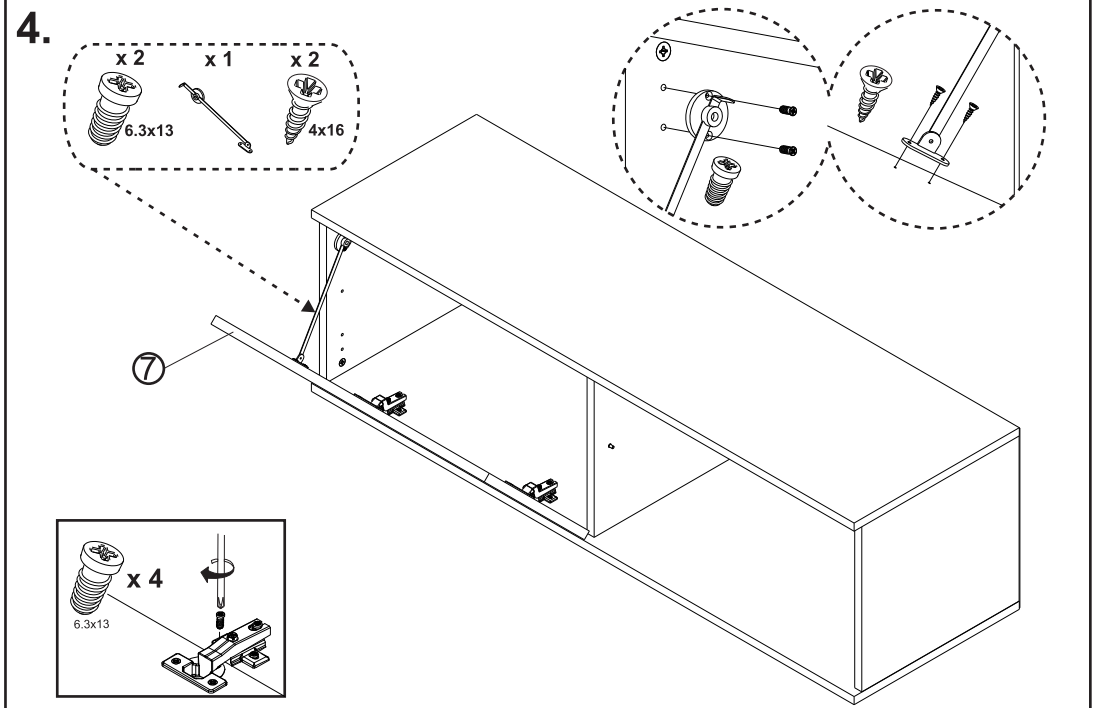

5.

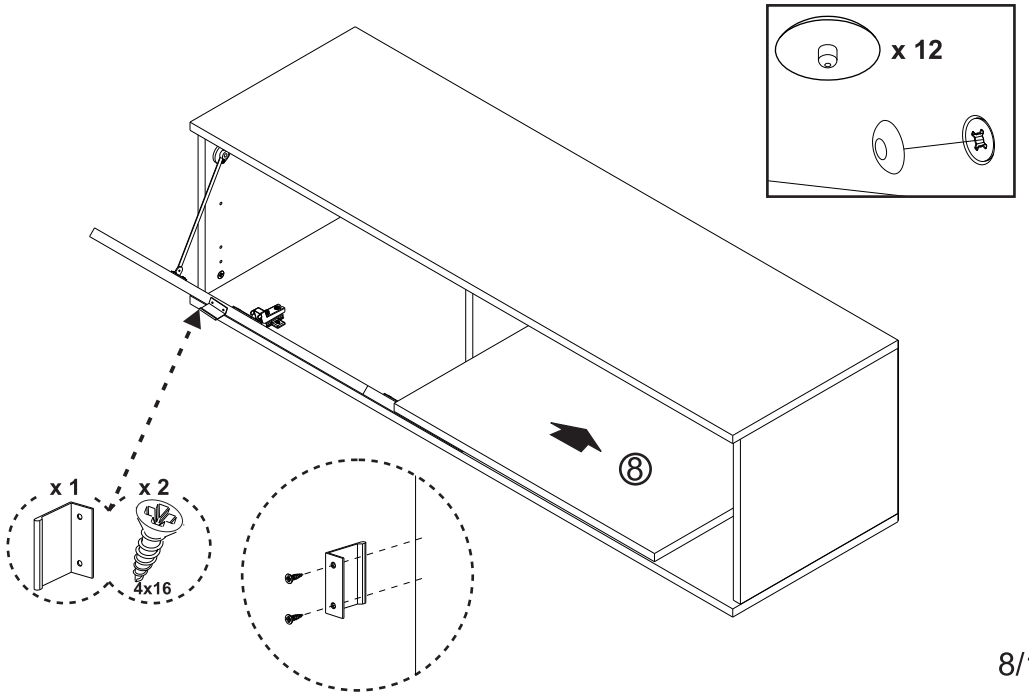

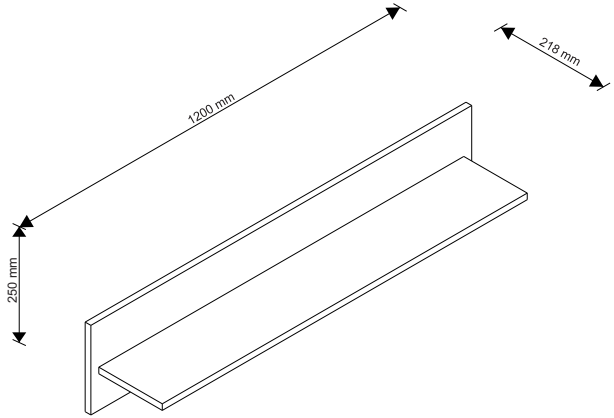

	NAZIV ELEMENTA	DIMENZIJE (mm)	BR. KOM:
①	POLEĐINA POLICE	1200X250X18	1
②	POLICA	1150X200X18	1

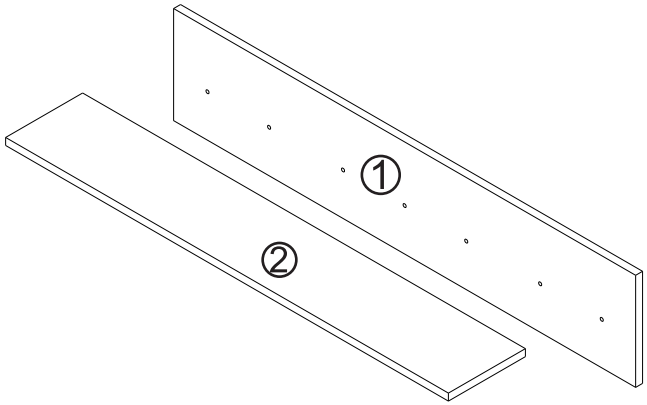

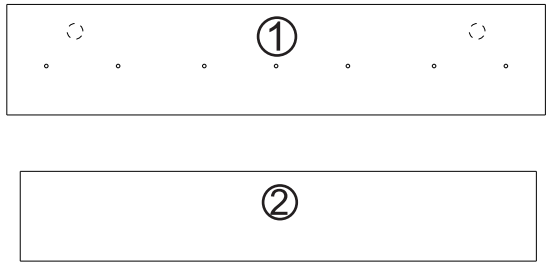

PRIKAZ POSTAVKE OKOVA NA ELEMENTE :

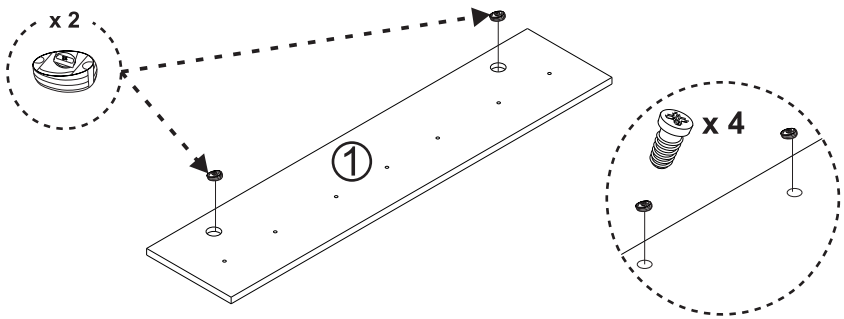

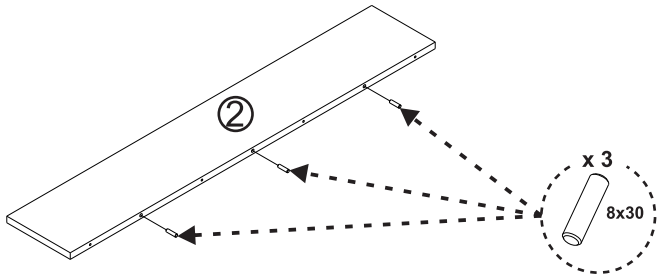

SKLAPANJE PROIZVODA :

1.

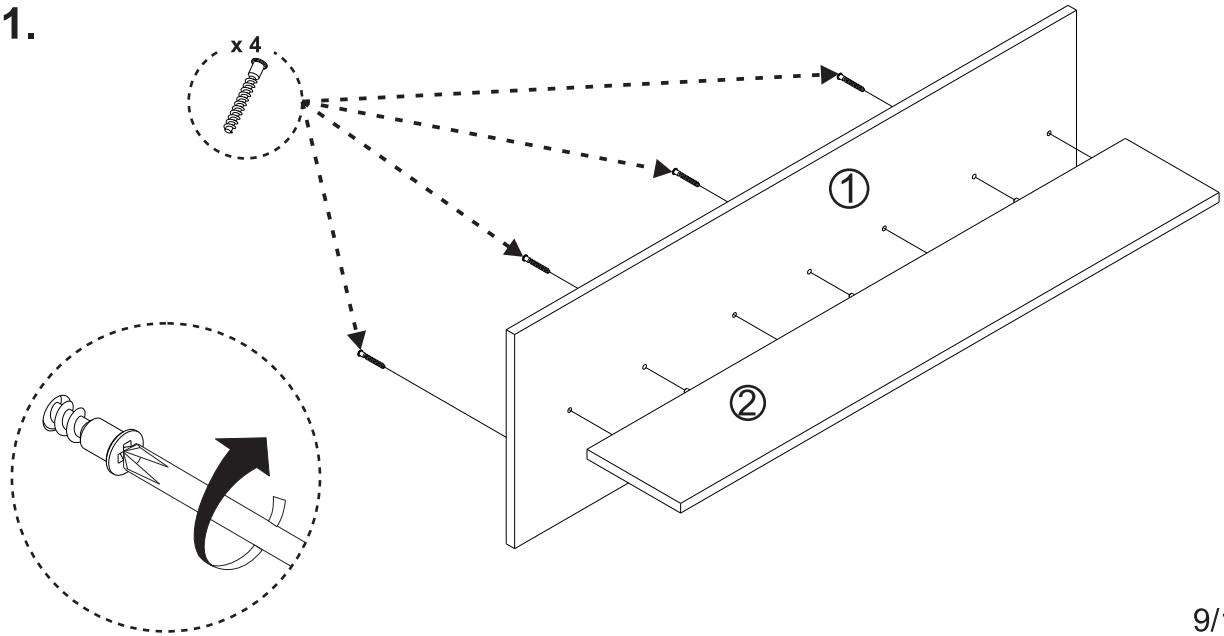

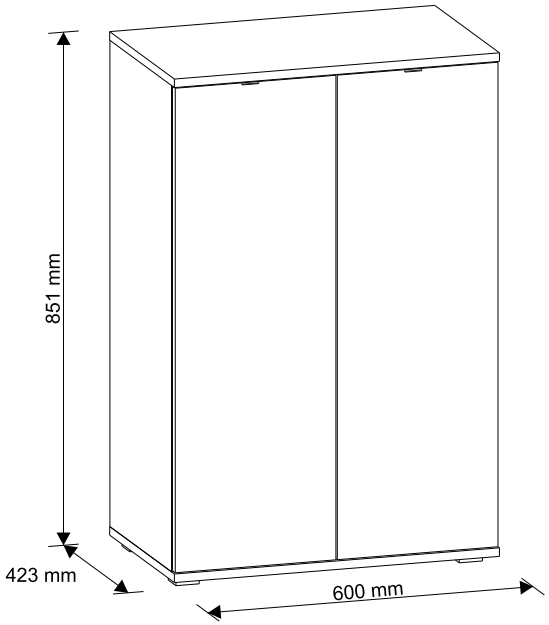

	NAZIV ELEMENTA	DIMENZIJE (mm)	BR. KOM:
①	POD	600X420X18	1
②	LEVA/DESNA BOČNA STRANICA	794X400X18	2
③	PLAFON	600X420X18	1
④	POLEĐINA	826X296X3	2
⑤	FRONT	788X296X18	2
⑥	POLICA	562X400X18	2

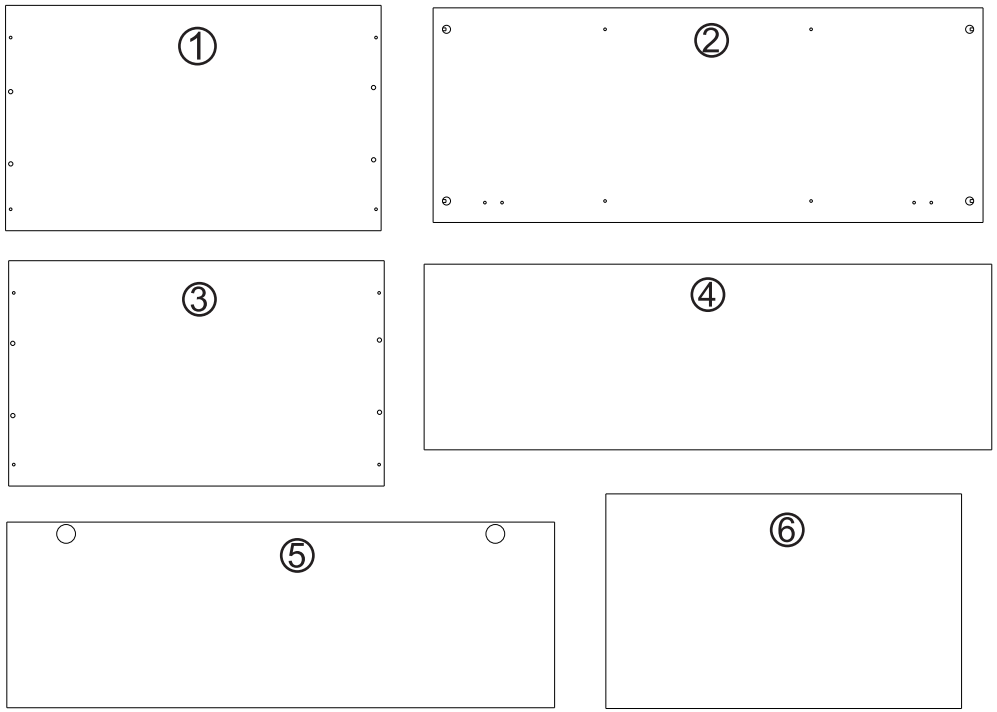

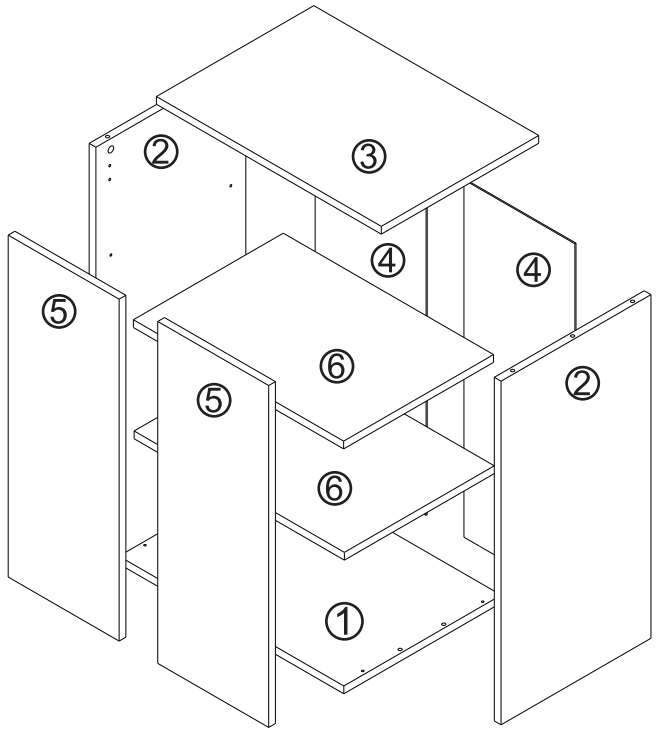

PRIKAZ POSTAVKE OKOVA NA ELEMENTE :

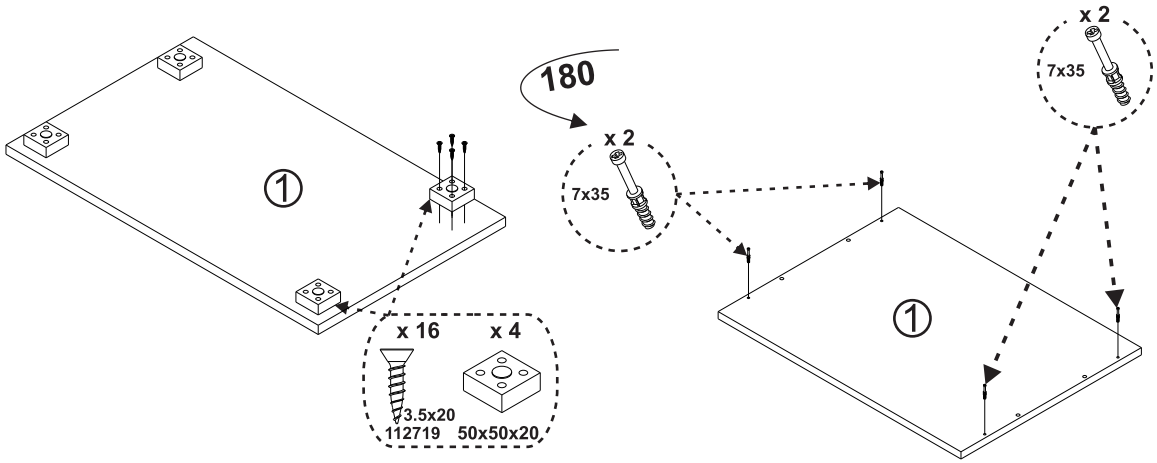

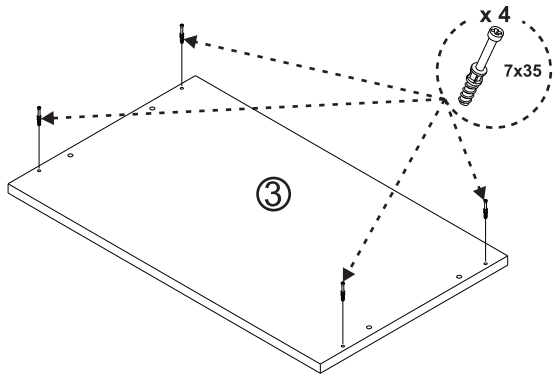

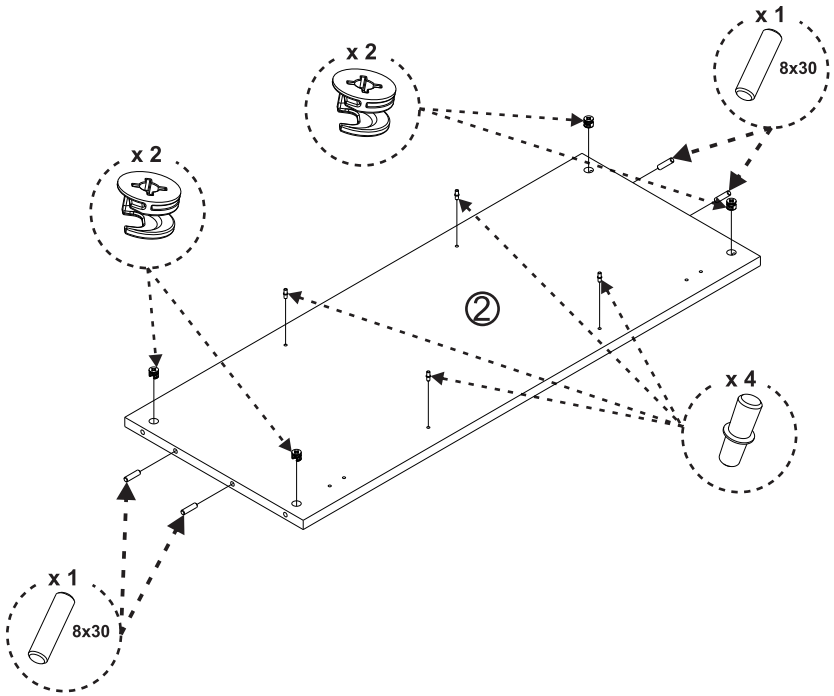

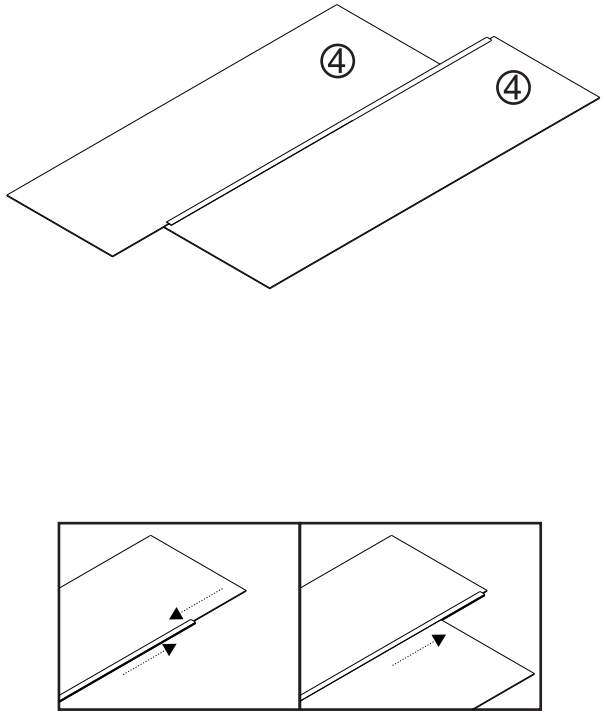

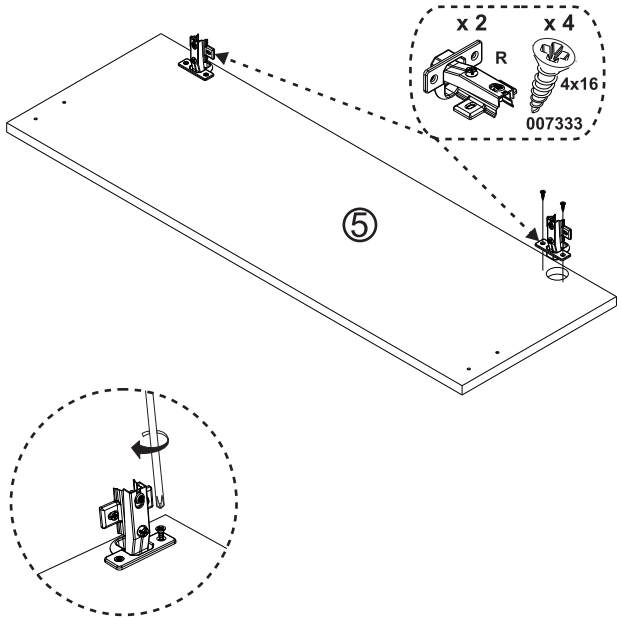

SKLAPANJE PROIZVODA :

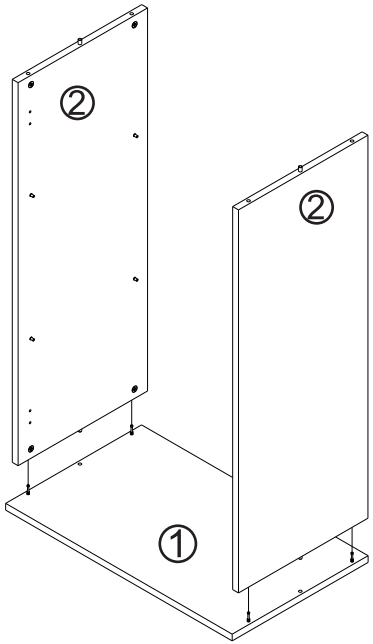

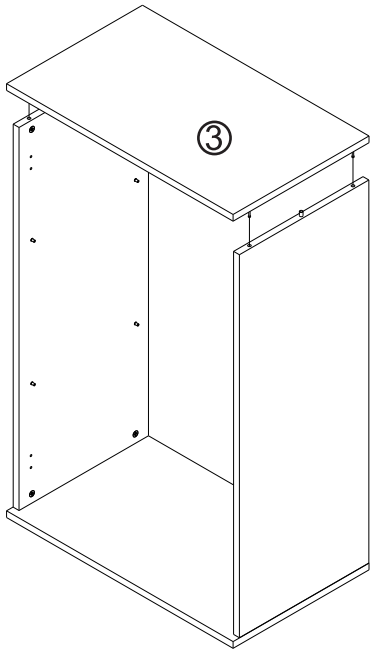

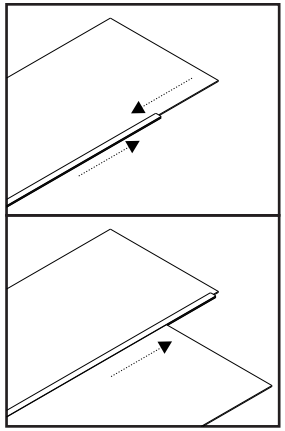

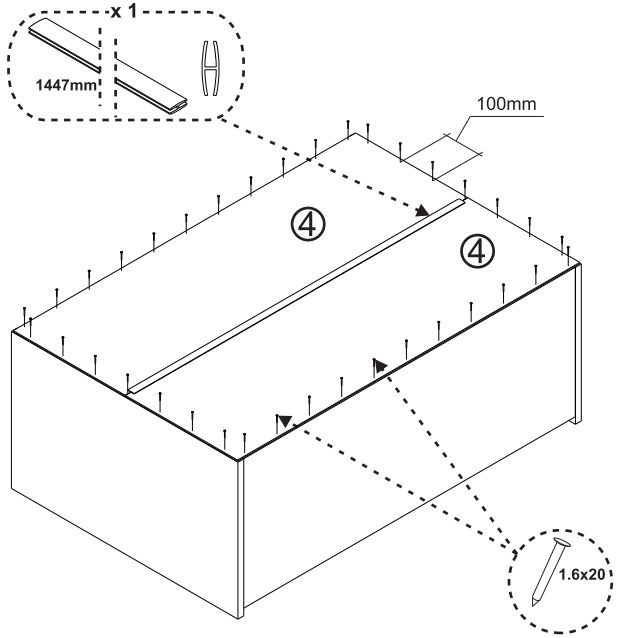

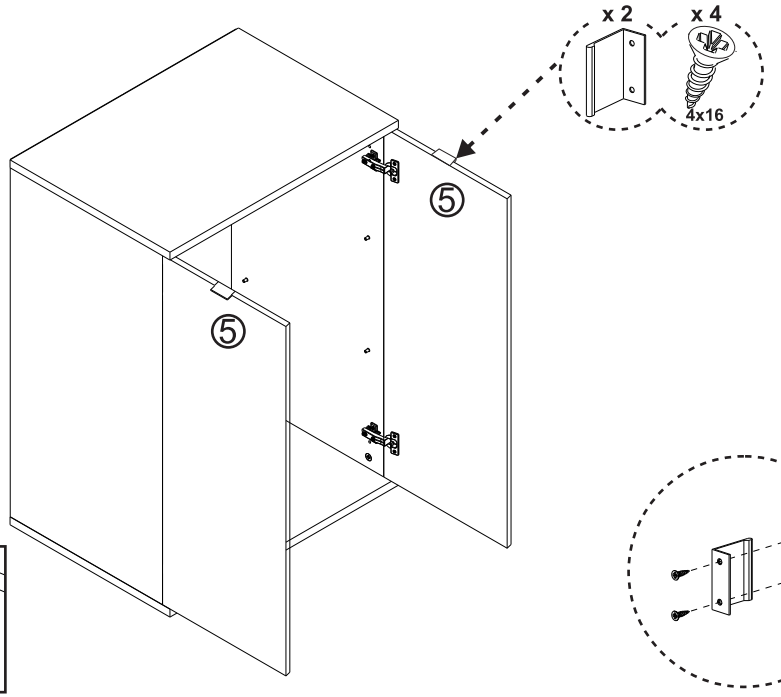

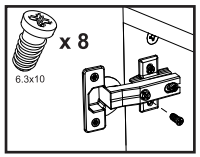

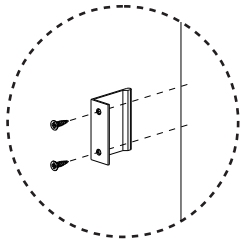

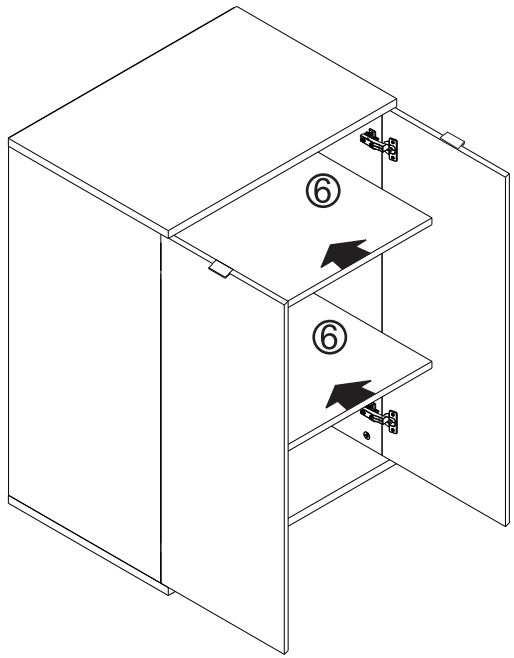

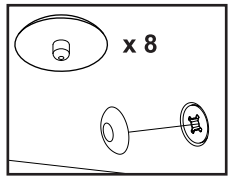

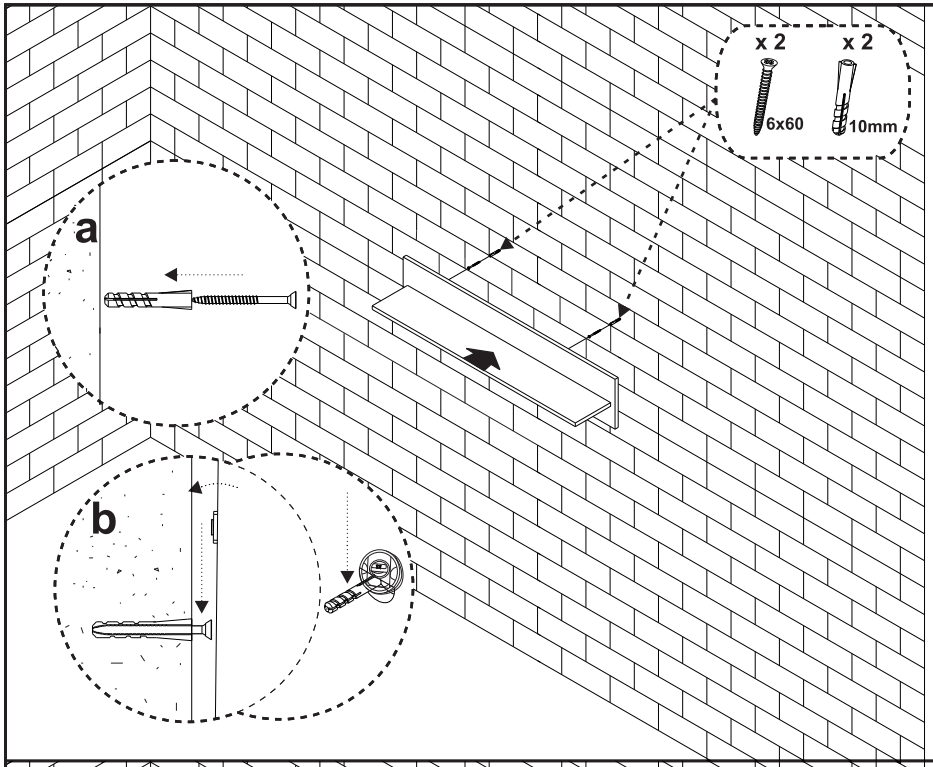
x 2
6x60
x 2
10mm
a
b

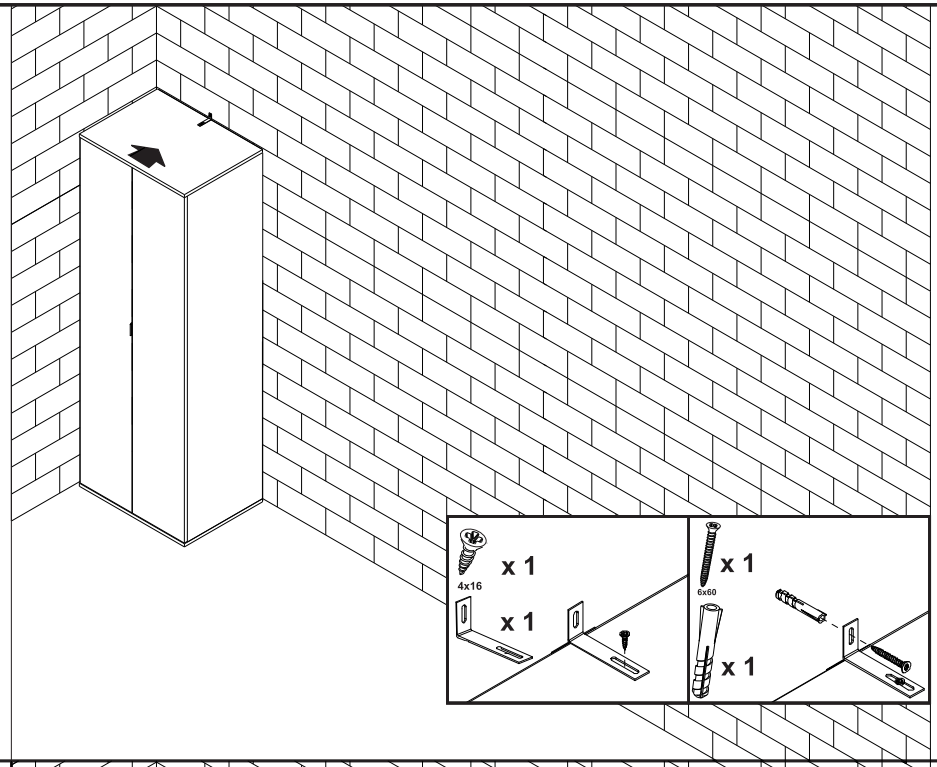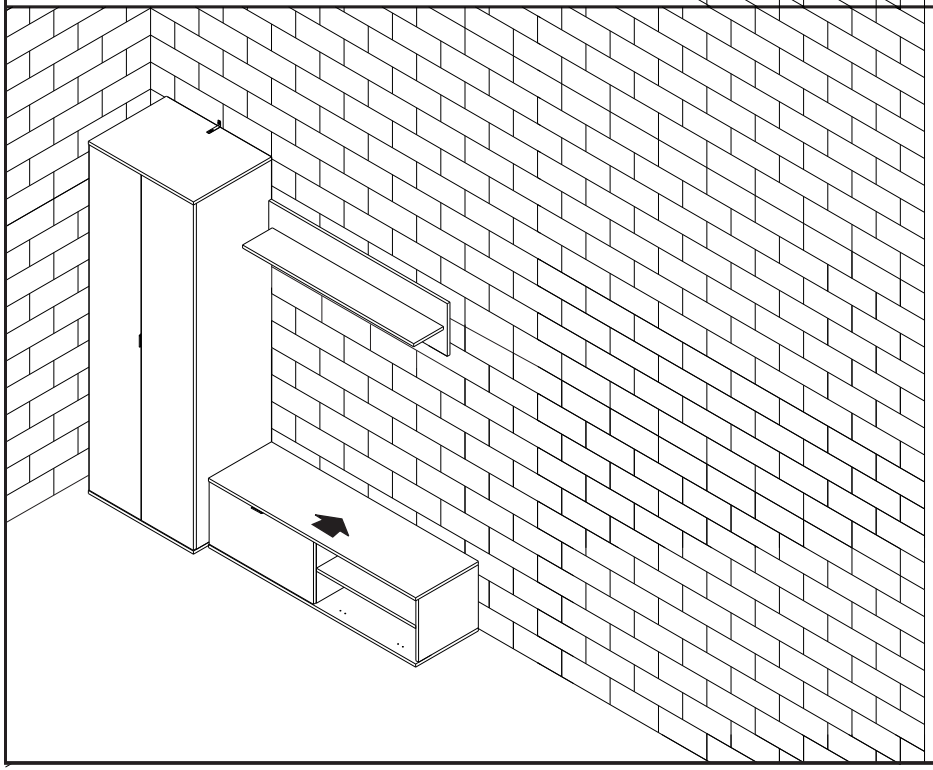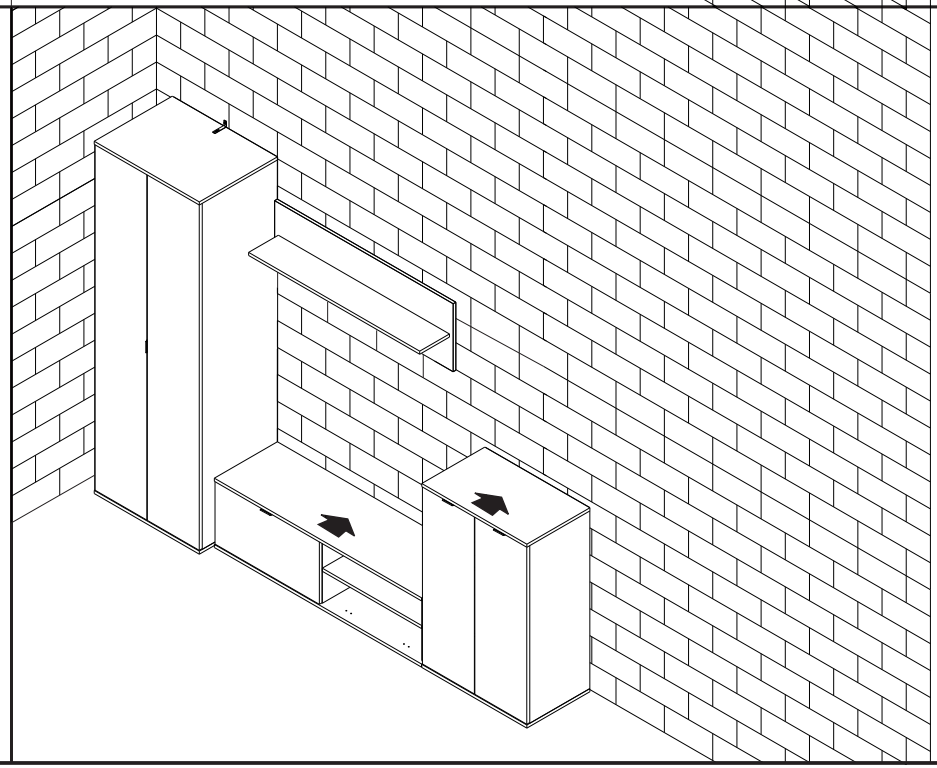
x 1
4x16
x 1
x 1
6x60
x 1