vitorog

UPUTSTVO ZA MONTAŽU
DNEVNA SOBA RUSTIC
Klub sto

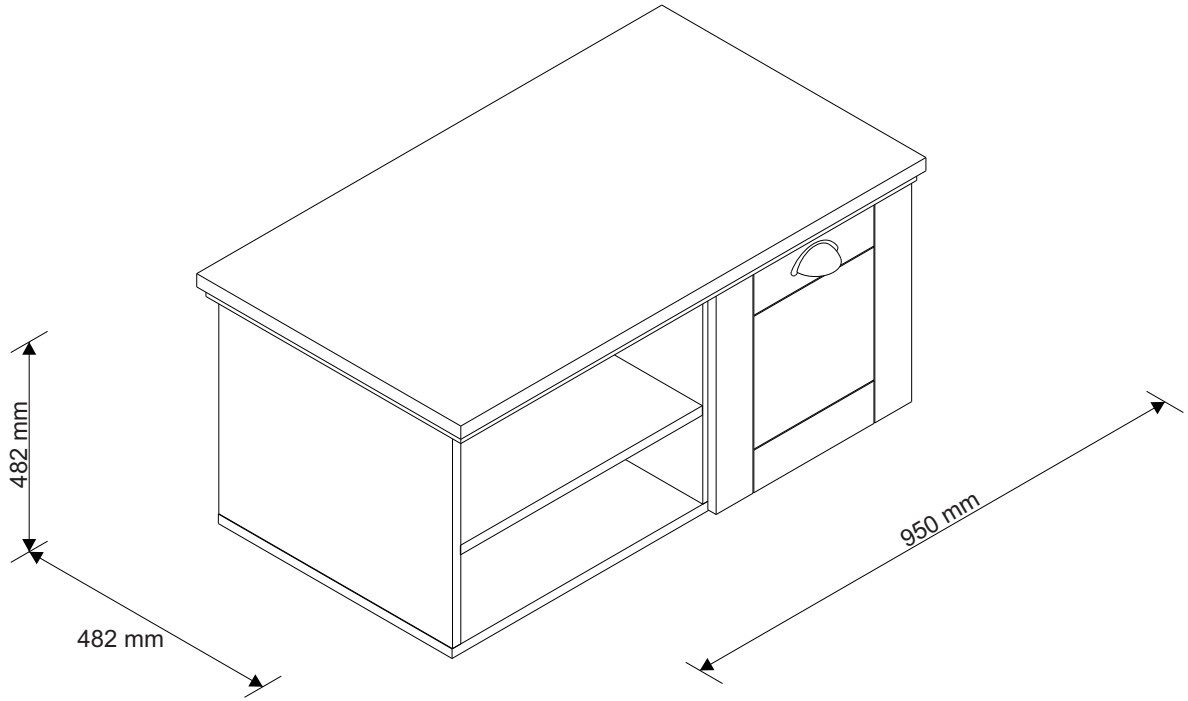

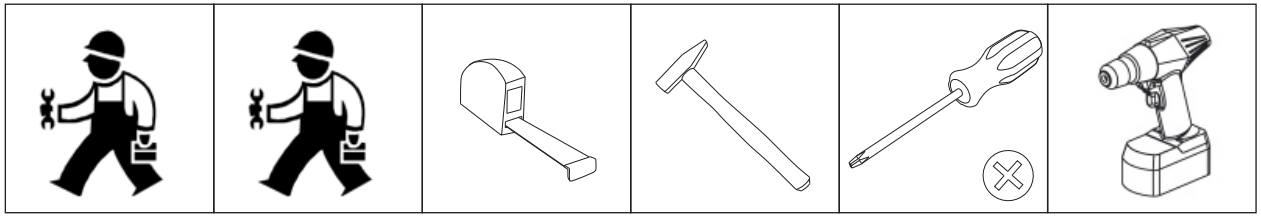

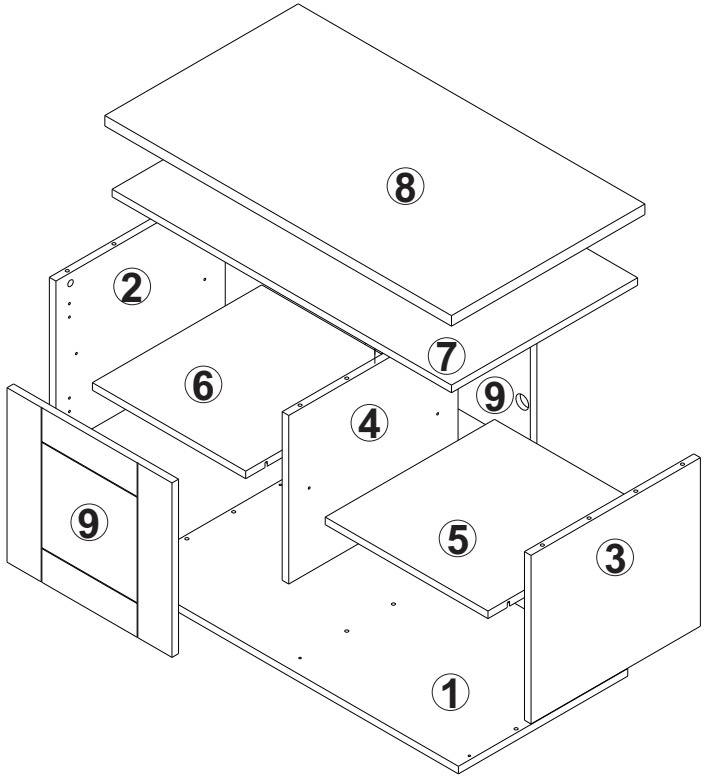

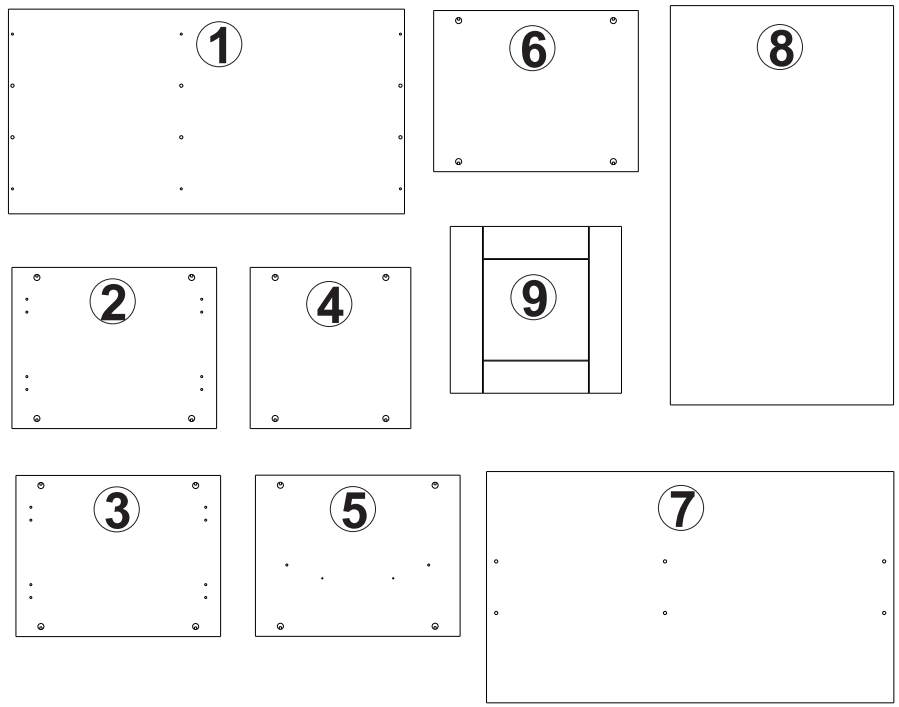

	NAZIV ELEMENTA	DIMENZIJE (mm)	BR. KOM:
①	POD	922x464x18	**1**
②	LEVA BOČNA STRANICA	400x464x18	**1**
③	DESNA BOČNA STRANICA	400x464x18	**1**
④	VERTIKALA	400x464x18	**1**
⑤	HORIZONTALA 1	446x454x18	**1**
⑥	HORIZONTALA 2	420x454x18	**1**
⑦	PLAFON	930x510x18	**1**
⑧	GORNJA PLOČA	950x530x25	**1**
⑨	FRONT	452x414x18	**2**

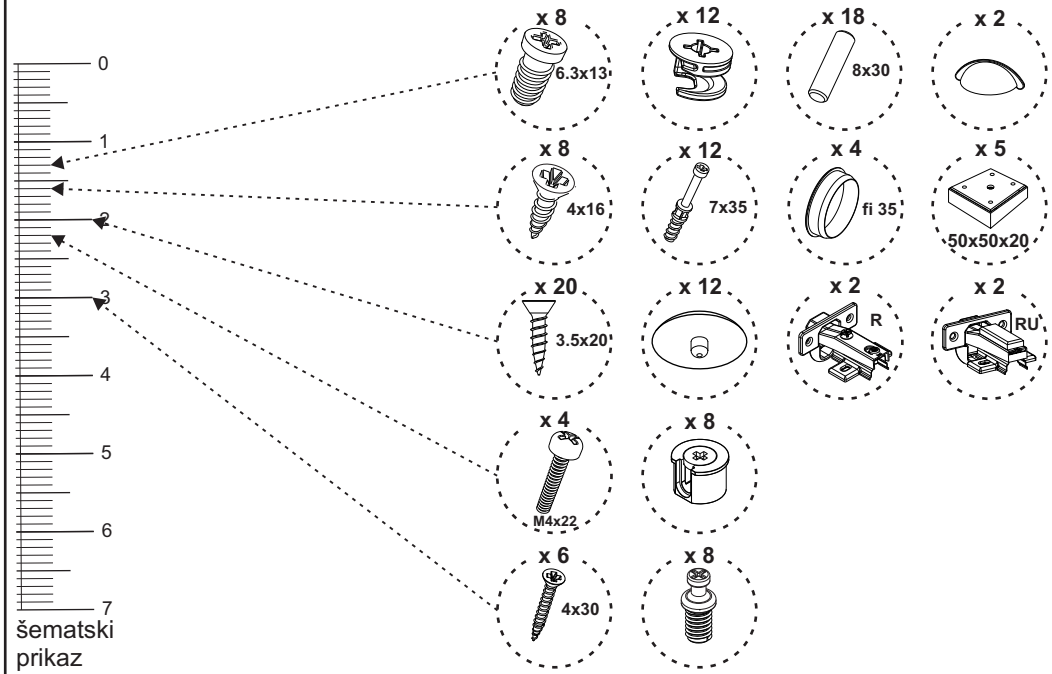

šematski prikaz

PRIKAZ POSTAVKE OKOVA NA ELEMENTE :

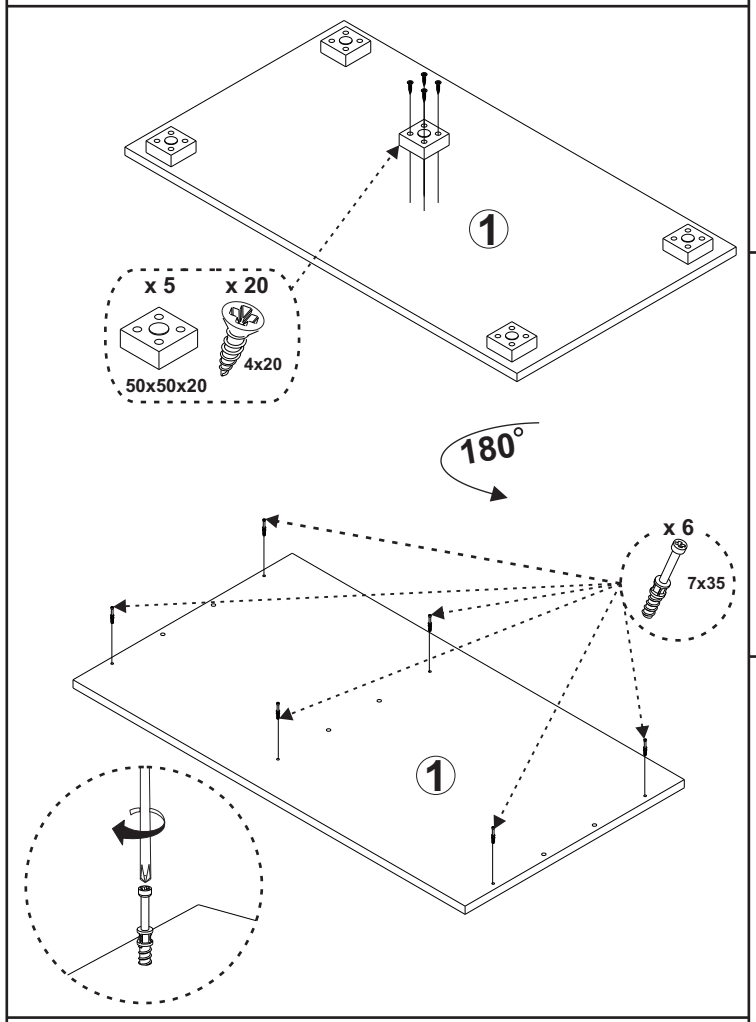

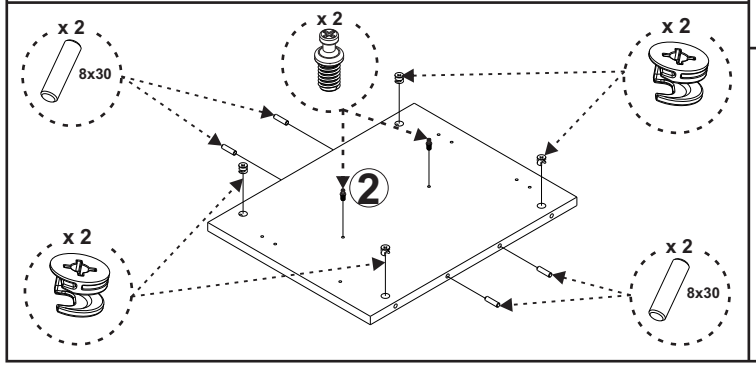

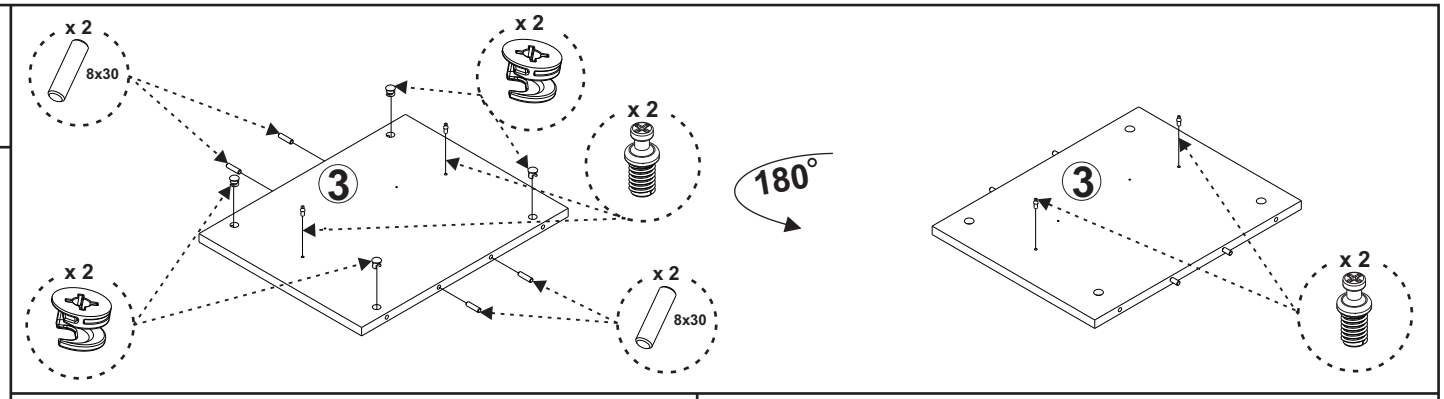

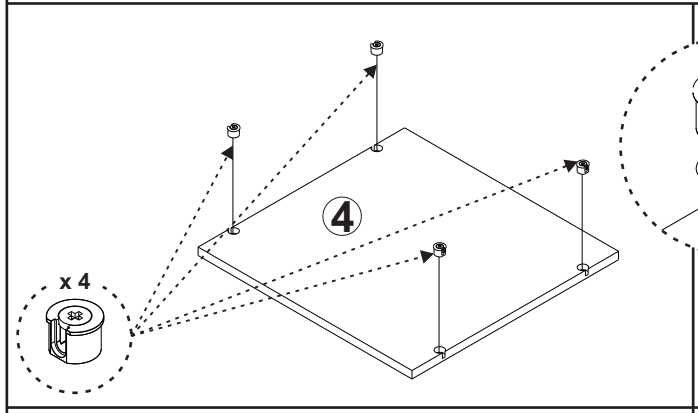

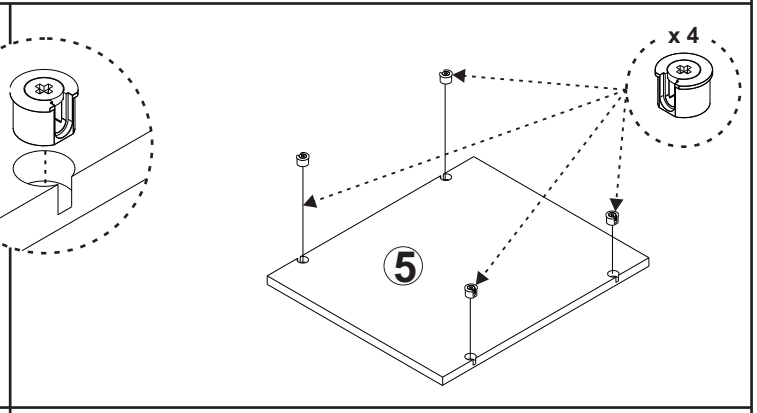

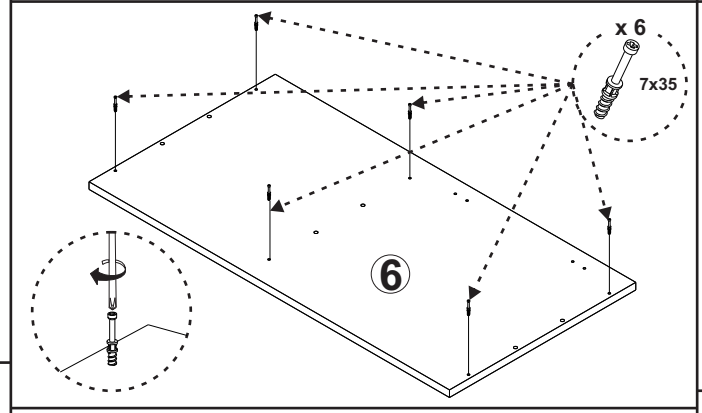

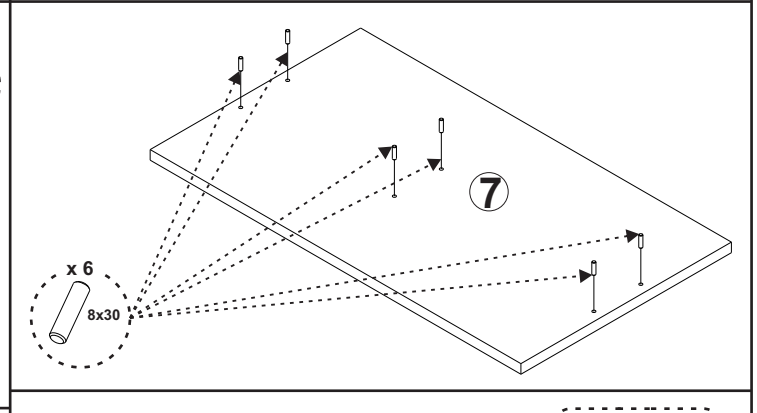

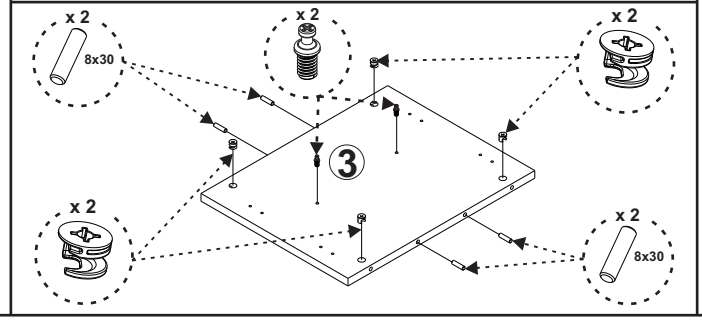

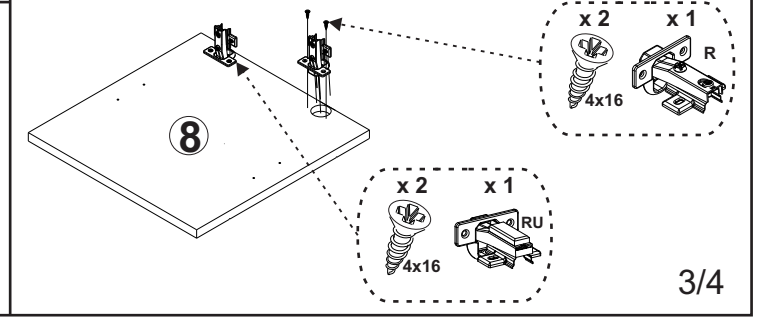

SKLAPANJE PROIZVODA:

1.

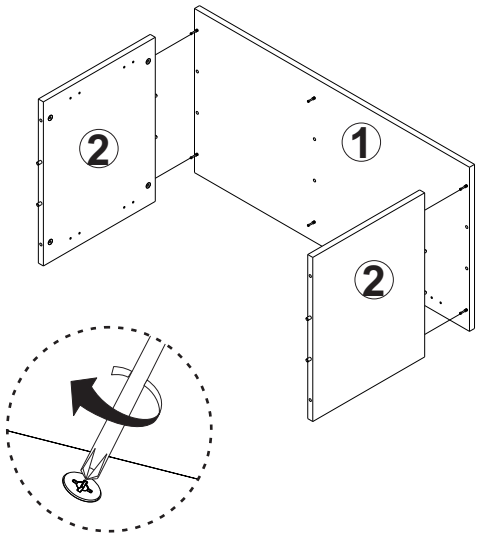

2.

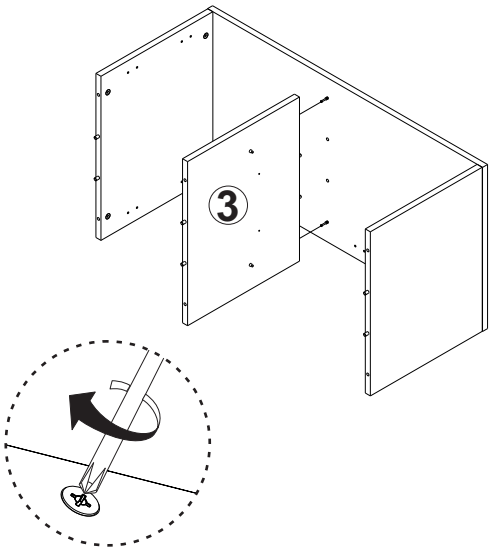

3.

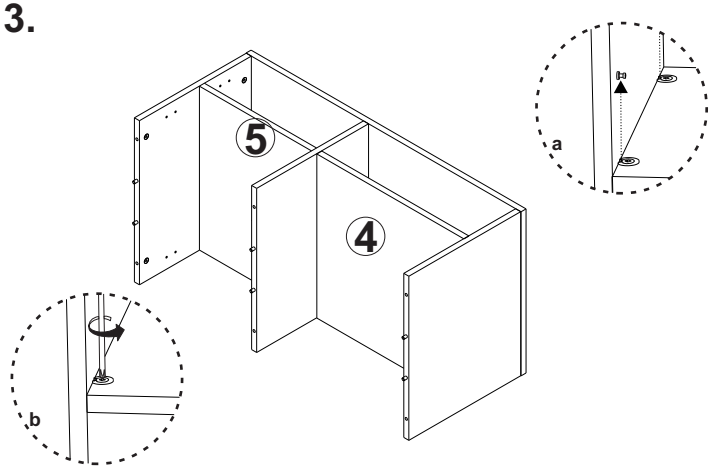

4.

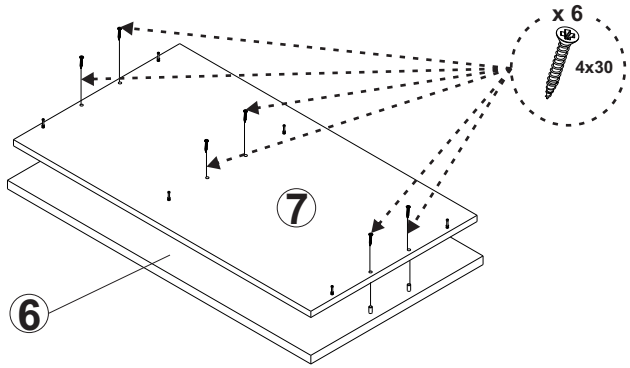

5.

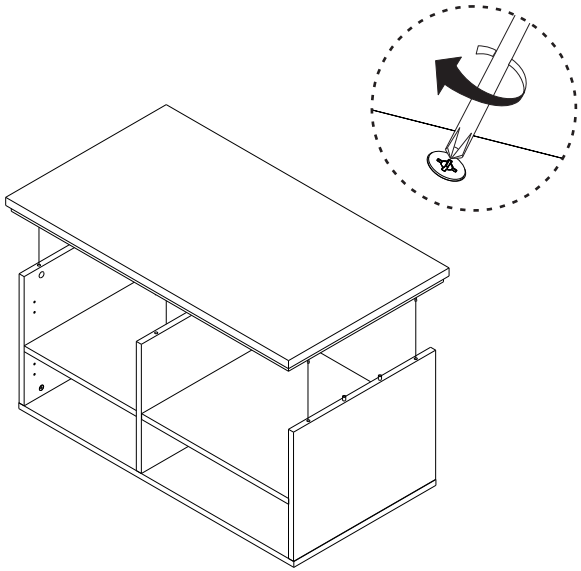

6.

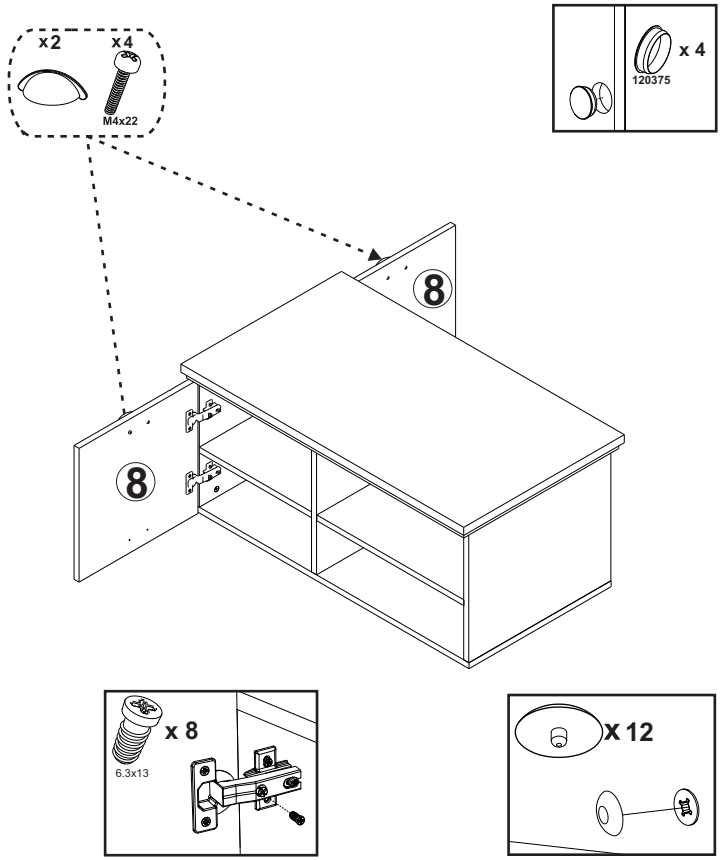
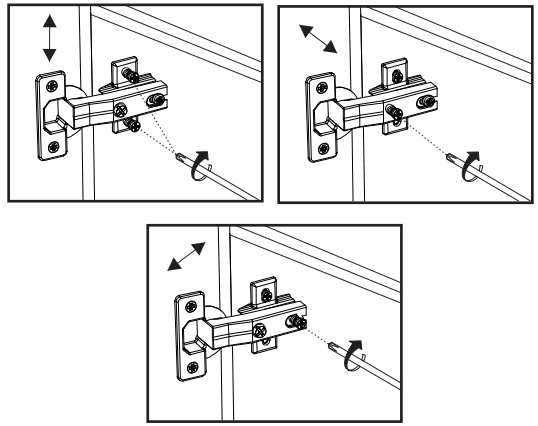
PODEŠAVANJE POLOŽAJA VRATA :